5

Motifs pour lesquels notre gamme de centrales mobiles atteint des temps records d'installation et réduit sensiblement les coûts pour la réalisation de travaux de fondation et de maçonnerie.

Reasons why our range of mobile plants reaches record-time of installation and sensitively cuts the costs of the concrete pillars and foundation works.

1. PAS DE FONDATIONS
NO FOUNDATIONS



Absence de travaux de fondation, remplacés par un châssis en charpente pour l'appui direct sur un terrain compacté ou un radier en béton.

No foundation works, thanks to steel frame for direct support on compacted ground or concrete platform.

2. PRÉ-ASSEMBLAGE
PRE-ASSEMBLY



Pré-montage en usine, réalisé avec des structures entièrement galvanisées à chaud.

Pre-assembly, realized with fully hot galvanized steel structures.

3. STRUCTURE RAMPE EN ACIER
STEEL RAMP STRUCTURE



Structure portante de la rampe entièrement en acier et galvanisée à chaud.

Structure for the ramp entirely made of steel and hot galvanized.

4. PANNEAUX DE STOCKAGE PRÉ - MONTÉS
PRE-MOUNTED STORAGE PANELS



Parois et ridelles latérales de confinement des agrégats prémontées, à charnières et pouvant être entièrement refermées.

Lateral side panels and bulkhead for aggregate storage are pre-mounted, hanged and entirely folded.

5. PRÉ-CÂBLAGE
PRE-WIRING



Pré-câblage avec tableau électrique et commandes déjà positionnés en cabine de contrôle.

Pre-wiring, with electric panel and controls already positioned in the control cabin.

FAST 2 MIX PRO

READY MIX COLD ASPHALT CEMENT MIXTURE

VUE LATÉRALE
SIDE VIEW

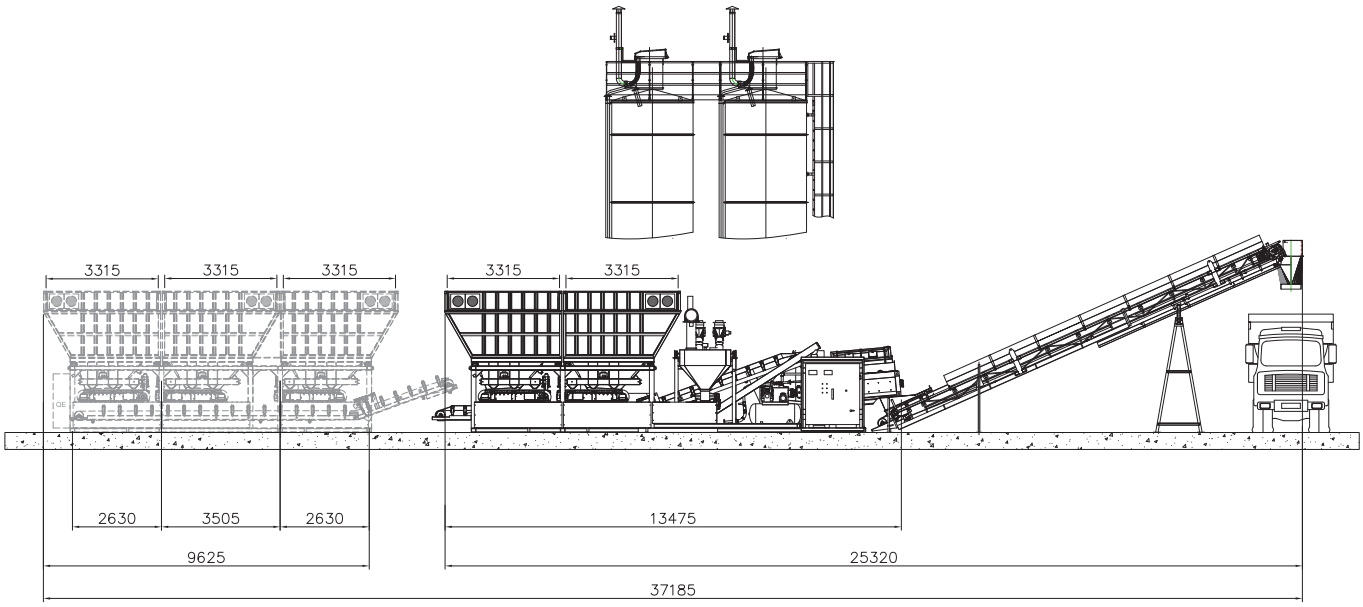

VUE EN PLAN
TOP VIEW

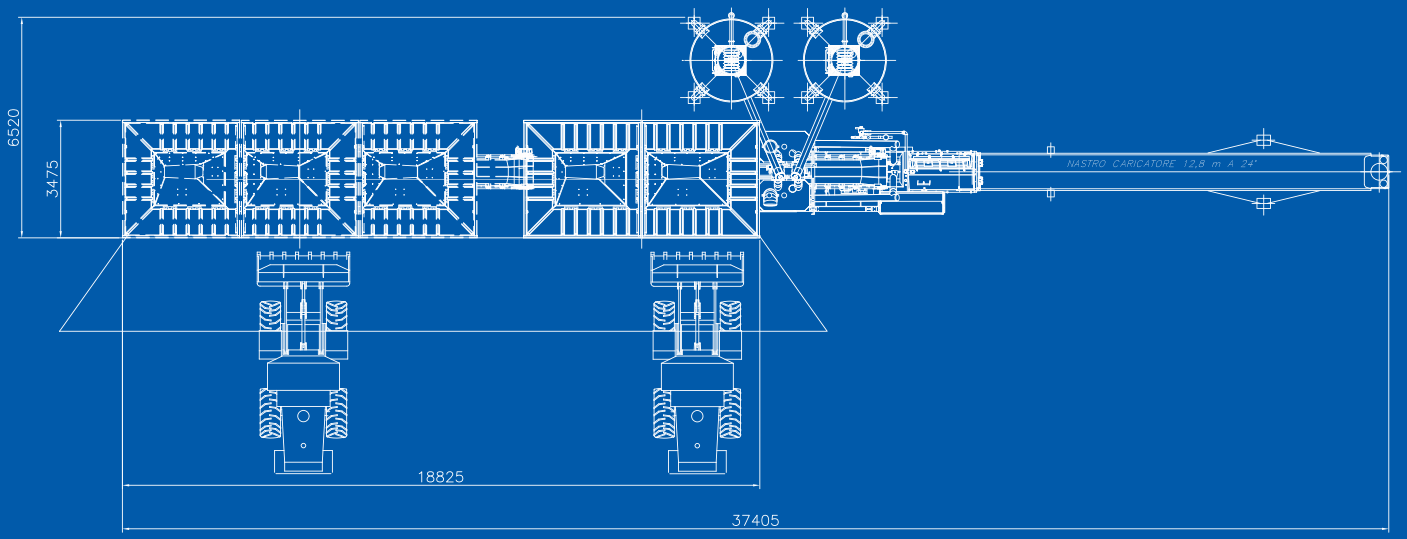

Transport : 2 conteneurs open top 40’ ou 2 remorques standard (silos exclus)
Shipping: 2 Containers Open Top 40’ or 2 standard semitrailers (silos excluded)



TECHNICAL DATA - CARACTÉRISTIQUES TECHNIQUES	SI UNITS	FAST 2 MIX PRO	US UNITS	FAST 2 MIX PRO
Theoretical hourly output up to - Production horaire théorique jusqu'à	m^3/h	150	yd^3/h	196
Aggregate storage bins - Compartiments agrégats	n.	2	n.	2
Aggregate storage - Stockage agrégats	m^3	37	yd^3	48.3
Aggregate Load Cells - Pesons pour agrégats	NA	***2 systems of 30 ton each.*** 2 systèmes de 30 ton chacun	NA	***2 systems of 66 k lb each.*** 2 systèmes de 66 k lb chacun
Weighing belt - Tapis peseurs	n.	2	n.	2
Flow rate weighing belt - Débit tapis	m^3/h	0-120	yd^3/h	0-157
Cement weighing system - Bascule à ciment	kg	2x 1000 each	lb	2204
Cement dosing system (rotary valve) Système dosage du ciment (distributeur rotatif)	m^3/h	44	yd^3/h	57.5
Double water dosing system (water meter) Double système de dosage de l'eau (débitmètre)	l/min	0-375 /ea.	l/min	0-375 /ea.
Extractor belt with sheet 800 mm - Tapis extracteur bande 800 mm	m^3/h	180	yd^3/h	235
Loading belt with sheet 800 mm - Tapis chargeur bande 800 mm	m^3/h	180	yd^3/h	235
Continuos mixer - Malaxeur en continu	model	150	model	150
Mixer motor* - Moteur malaxeur	kW	30	hp	40
Air compressor - Compresseur	l - kW	270 - 4	l - hp	270 - 5,5
Operating voltage - Tension de service	V	400	V	400
Operating frequency - Fréquence de service	Hz	50**	Hz	50**
Absorbed electrical power - Puissance électrique absorbée	kW	80	hp	106,7
Installed electrical power* - Puissance électrique installée	kW	80	hp	106,7

* ***controlled by Inverter*** - contrôlé par variateur de vitesse
** ***also available for 60 Hz*** - disponible aussi en 60 Hz
*** ***basic version and for n.2 silos*** - version standard et pour 2 silos