EUROMECC

CENTRALES À BÉTON MOBILES FAST

FAST MOBILE BATCHING PLANTS



READY MIX

PRE- CAST

COLD ASPHALT

CEMENT MIXTURE

www.euromecc.com

PLUS DE 50 ANS D' EXPÉRIENCE
DANS LES CENTRALES À BETON

MORE THAN 50 YEARS EXPERIENCE
IN BATCHING PLANTS

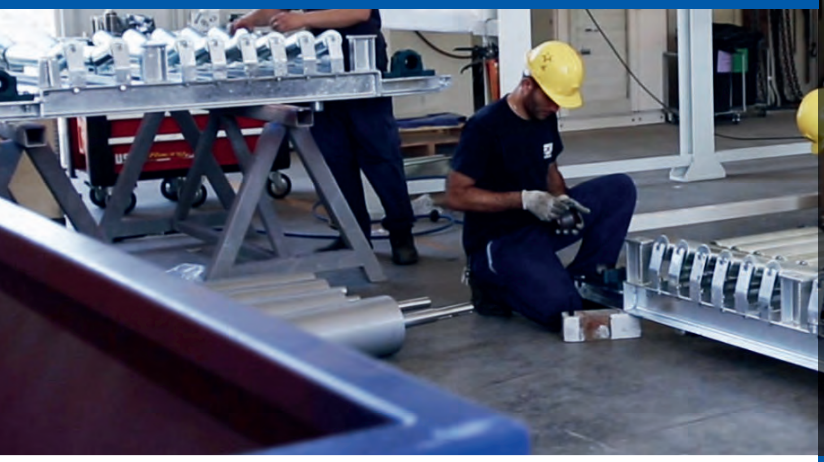

Euromecc est une société italienne, active dans le monde entier depuis plus de 50 ans, leader dans la conception et dans la production de centrales à béton, silos et terminaux pour le stockage du ciment et des matériaux pulvérulents, dissolveurs, systèmes d'inertage et de recyclage du béton. Grâce à l'innovation constante des processus de production et de sa gamme de produits, l'entreprise est devenue synonyme de qualité et de compétitivité.

Euromecc is an Italian company, operating worldwide for more than 50 years, leader in the design and manufacturing of concrete batching plants, silos and terminal for the storage of cement and bulk materials handling, dissolvers, inertisation and concrete reclaimer plants. The continuous improvement of manufacturing processes and range of products has allowed the company to become synonym of quality and competitiveness.

Notre unité de production se trouve à Misterbianco (CT) et se développe sur une superficie de plus de 220.000 m², dont environ 24 000 couverts. Notre personnel hautement qualifié utilise les logiciels les plus avancés du marché et coopère pour concevoir et mettre en œuvre des solutions qui répondent au mieux aux besoins de nos clients. Pour remplir les conditions de qualité nécessaires à des volumes de production élevés, nos établissements sont pourvus d'équipements de pointe. Tous nos produits sont fabriqués en Italie, conformément aux réglementations en matière de sécurité et d'environnement et ils sont accompagnés d'une déclaration de conformité CE. Euromecc offre des solutions clés en main, en commençant par la conception et en passant par la production de chaque produit et de ses composants. Tous les usinages se font en interne, ce qui assure qualité, professionnalisme et fiabilité.

The manufacturing site is located in Misterbianco (CT) over an area of more than 220.000 m², whose 24.000 m² roofed. Our high-skilled professionals use the most recent software and work together in order to design solutions able to best meet customers' needs. To satisfy the necessary quality requirements on elevated production volumes, our manufacturing department is provided with the most advanced equipment. All our products are Made in Italy, they comply with the Health and Safety requirements and are accompanied by the EC compliance declaration.
Euromecc offers turnkey solutions, starting from design activities and moving through the manufacturing of each product and related components. Every phase is executed within the company, as guarantee of quality, professionalism and reliability.



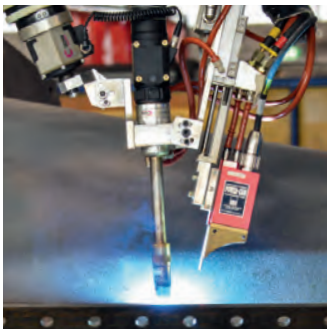







EUROMECC

5

Motifs pour lesquels notre gamme de centrales mobiles atteint des temps records d'installation et réduit sensiblement les coûts pour la réalisation de travaux de fondation et de maçonnerie.

Reasons why our range of mobile plants reaches record-time of installation and sensitively cuts the costs of the concrete pillars and foundation works.

1. PAS DE FONDATIONS
NO FOUNDATIONS



Absence de travaux de fondation, remplacés par un châssis en charpente pour l'appui direct sur un terrain compacté ou un radier en béton.

No foundation works, thanks to steel frame for direct support on compacted ground or concrete platform.

2. PRÉ-ASSEMBLAGE
PRE-ASSEMBLY



Pré-montage en usine, réalisé avec des structures entièrement galvanisées à chaud.

Pre-assembly, realized with fully hot galvanized steel structures.

3. STRUCTURE RAMPE EN ACIER
STEEL RAMP STRUCTURE



Structure portante de la rampe entièrement en acier et galvanisée à chaud.

Structure for the ramp entirely made of steel and hot galvanized.

4. PANNEAUX DE STOCKAGE PRÉ - MONTÉS
PRE-MOUNTED STORAGE PANELS



Parois et ridelles latérales de confinement des agrégats prémontées, à charnières et pouvant être entièrement refermées.

Lateral side panels and bulkhead for aggregate storage are pre-mounted, hanged and entirely folded.

5. PRÉ-CÂBLAGE
PRE-WIRING



Pré-câblage avec tableau électrique et commandes déjà positionnés en cabine de contrôle.

Pre-wiring, with electric panel and controls already positioned in the control cabin.

FAST 500 S

PRE- CAST

READY MIX

VUE LATÉRALE
SIDE VIEW

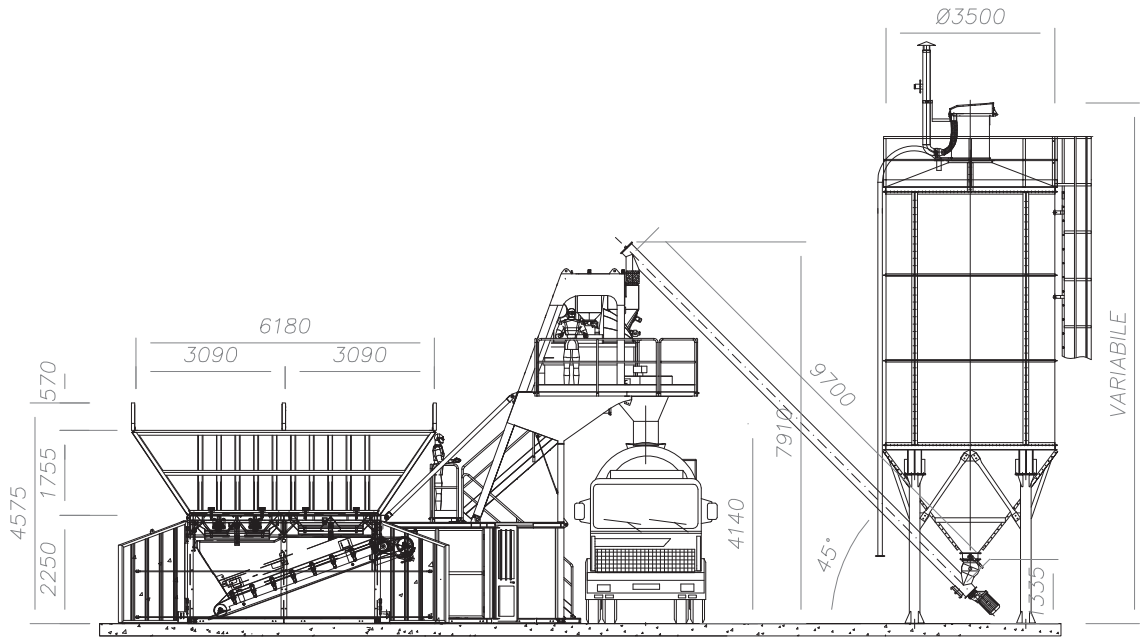

VUE EN PLAN
TOP VIEW

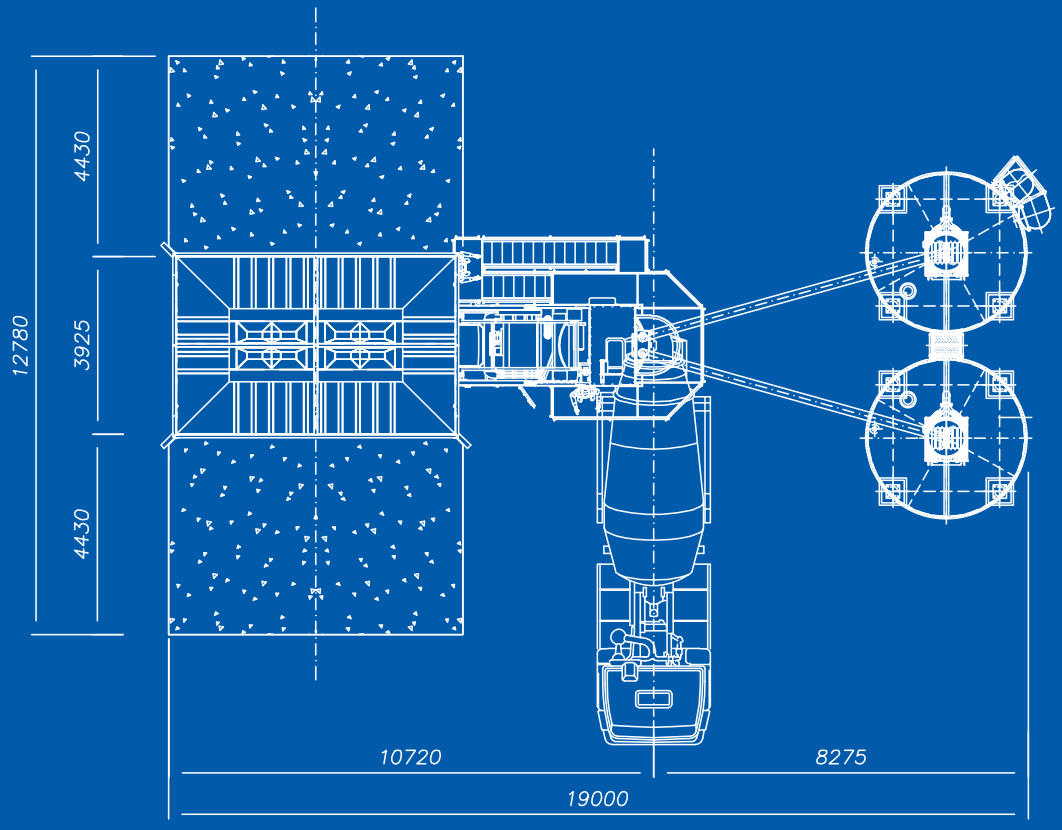

Transport : 1 conteneur open top 40’ ou 1 remorque standard (silos exclus)

Shipping: 1 Container Open Top 40’ or 1 standard semitrailer (silos excluded)



TECHNICAL DATA - CARACTÉRISTIQUES TECHNIQUES	SI UNITS	FAST 500 S	US UNITS	FAST 500 S
Theoretical hourly output - Production horaire théorique	m^3/h	30*	yd^3/h	39*
Aggregate storage bins - Compartiments agrégats	n.	4	n°	4
Aggregate storage - Stockage agrégats	m^3	26÷34	yd^3	34÷44
Discharge gates/Pneumatic cylinders - Bouches/Cylindres pneumatiques	n.	4/4	n°	4/4
Aggregate weighing system - Système de pesage des agrégats	kg	1500	lb	3306
Cement weighing system - Bascule à ciment	kg	300	lb	661.2
Water weighing system - Bascule à eau	kg	120	lb	264.5
Extractor belt with sheet 650 mm - Tapis extracteur bande 650 mm	m^3/h	150	yd^3/h	196.2
Skip - Skip	l	750	l	750
Planetary mixer - Malaxeur planétaire	model	750/500	model	750/500
Air compressor - Compresseur	l	270	l	270
Mixer motor - Moteur malaxeur	kW	18,5	hp	24.8
Operating voltage - Tension de service	V	400	V	400
Operating frequency - Fréquence de service	Hz	50/60	Hz	50/60
Absorbed electrical power - Puissance électrique absorbée**	kW	42	hp	56.3
Installed electrical power - Puissance électrique installée**	kW	58	hp	77.7

* ***mixing time 30"; unloading time 15"*** - 30 secondes de malaxage ; 15 secondes de déchargement
** ***basic version and for no. 2 silos*** - version standard et pour 2 silos

FAST 1000 S

PRE- CAST

READY MIX

VUE LATÉRALE
SIDE VIEW

En ligne
In line

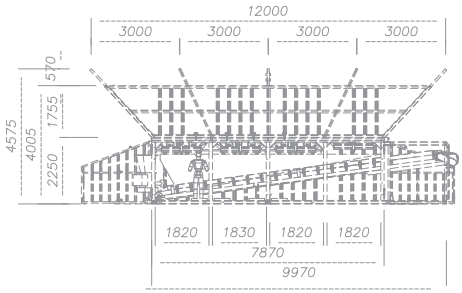

Cross
Cross

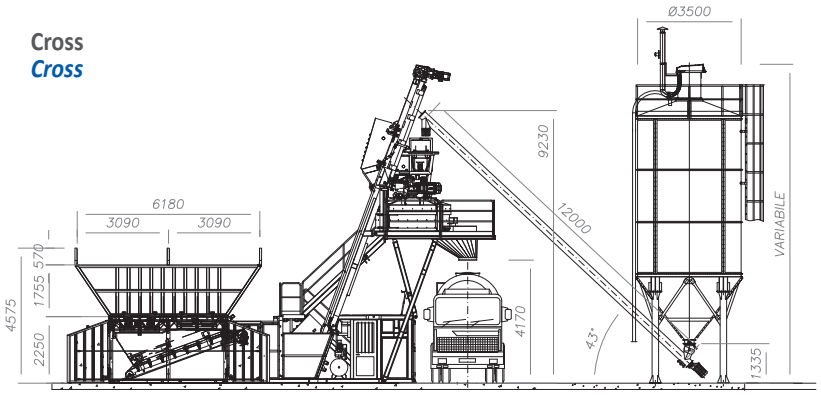

VUE EN PLAN
TOP VIEW

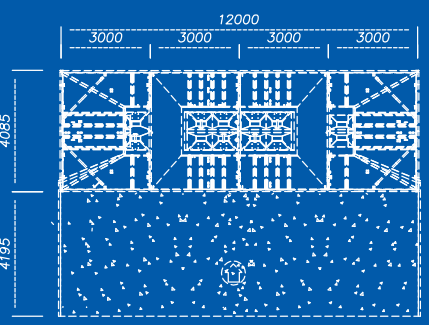

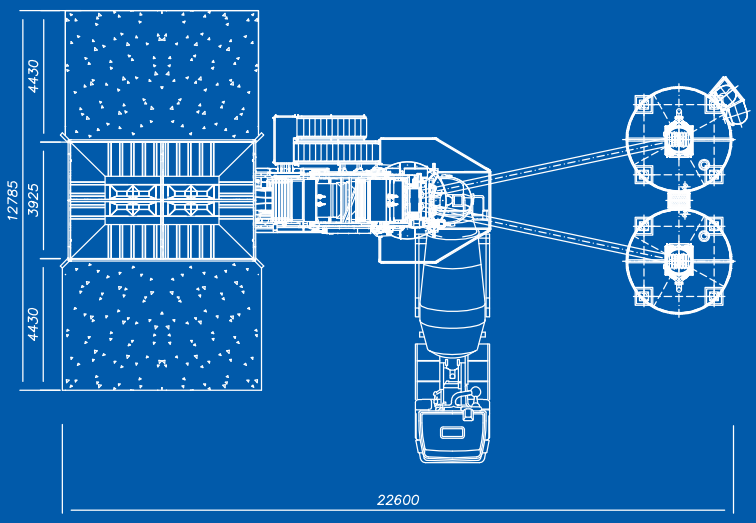

Transport : 2 conteneurs open top 40’ ou 2 remorques standard (silos exclus)
Shipping: 2 Containers Open Top 40’ or 2 standard semitrailers (silos excluded)



TECHNICAL DATA - CARACTÉRISTIQUES TECHNIQUES	SI UNITS	FAST 1000 S		US UNITS	FAST 1000 S	
Theoretical hourly output - Production horaire théorique	m^3/h	45*		yd^3/h	59*	
Aggregate storage bins - Compartiments agrégats	n.	4	4	n°	4	4
Aggregate storage - Stockage agrégats	m^3	50÷55	26÷34	yd^3	65÷71	34÷44
Discharge gates/Pneumatic cylinders - Bouches/Cylindres pneumatiques	n.	8/8	4/4	n°	8/8	4/4
Aggregate weighing system - Système de pesage des agrégats	kg	3000		lb	6612	
Cement weighing system - Bascule à ciment	kg	1000		lb	2204	
Water weighing system - Bascule à eau	kg	500		lb	1102.0	
Extractor belt with sheet 650 mm - Tapis extracteur bande 650 mm	m^3/h	400		yd^3/h	523.2	
Skip - Skip	l	1500		l	1500	
Planetary mixer - Malaxeur planétaire	model	1500/1000		model	1500/1000	
Mixer motor - Moteurs malaxeur	kW	2x22		hp	2x29.5	
Air compressor - Compresseur	l	270		l	270	
Operating voltage - Tension de service	V	400		V	400	
Operating frequency - Fréquence de service	Hz	50/60		Hz	50/60	
Absorbed electrical power - Puissance électrique absorbée**	kW	84		hp	112.6	
Installed electrical power - Puissance électrique installée**	kW	110		hp	147.4	

* ***mixing time 30"; unloading time 25"*** - 30 secondes de malaxage ; 25 secondes de déchargement
** ***basic version and for n.2 silos*** - version standard et pour 2 silos

FAST 1500 B

READY MIX

VUE LATÉRALE
SIDE VIEW

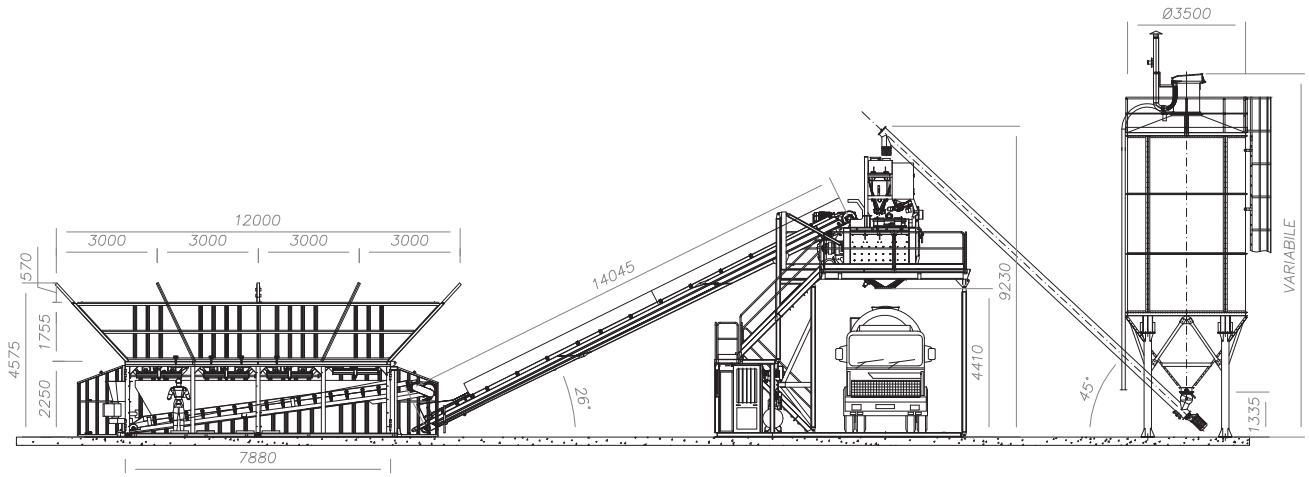

VUE EN PLAN
TOP VIEW

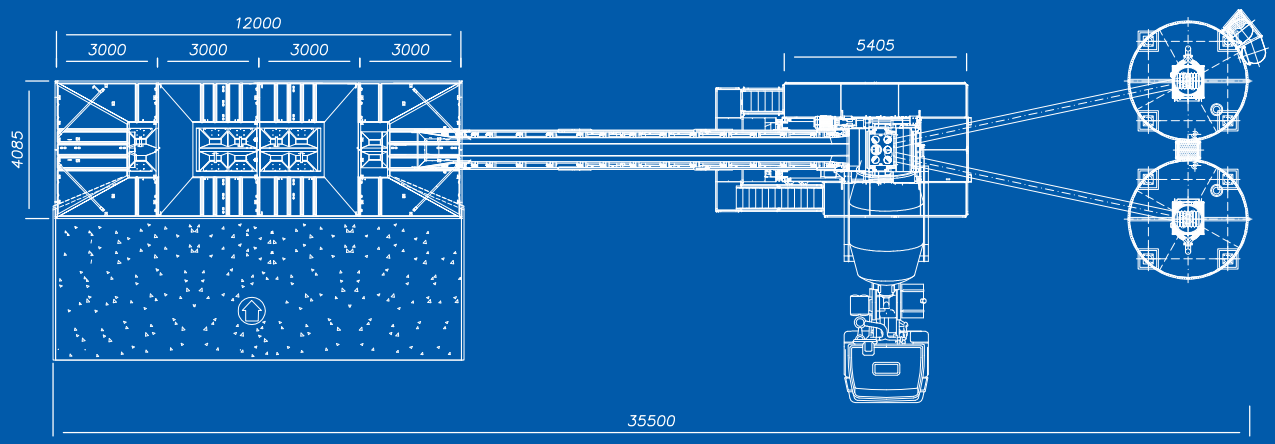

Transport : 2 conteneurs open top 40’ ou 2 remorques standard (silos exclus)
Shipping: 2 Containers Open Top 40’ or 2 standard semitrailers (silos excluded)



TECHNICAL DATA - CARACTÉRISTIQUES TECHNIQUES	SI UNITS	FAST 1500 B	US UNITS	FAST 1500 B
Theoretical hourly output - Production horaire théorique	m^3/h	65*	yd^3/h	85*
Aggregate storage bins - Compartiments agrégats	n.	4	n°	4
Aggregate storage - Stockage agrégats	m^3	50÷55	yd^3	65÷71
Discharge gates/Pneumatic cylinders - Bouches/Cylindres pneumatiques	n.	8/8	n°	8/8
Aggregate weighing system - Système de pesage des agrégats	kg	5000	lb	11020
Cement weighing system - Bascule à ciment	kg	1000	lb	2204
Extractor belt with sheet 650 mm - Tapis extracteur bande 650 mm	m^3/h	300	yd^3/h	392
Loading belt with sheet 800 mm - Tapis chargeur bande 800 mm	m^3/h	300	yd^3/h	392
Twin-shaft mixer - Malaxeur à double axe	model	2250/1500	model	2250/1500
Mixer motors - Moteurs malaxeur	kW	2x22	hp	2x29.5
Air compressor - Compresseur	l	270	l	270
Operating voltage - Tension de service	V	400	V	400
Operating frequency - Fréquence de service	Hz	50/60	Hz	50/60
Absorbed electrical power - Puissance électrique absorbée**	kW	102	hp	136.7
Installed electrical power - Puissance électrique installée**	kW	128	hp	171.5

* ***mixing time 30"; unloading time 15"*** - 30 secondes de malaxage ; 15 secondes de déchargement
** ***basic version and for n.2 silos*** - version standard et pour 2 silos

FAST 1670 S

READY MIX

VUE LATÉRALE
SIDE VIEW

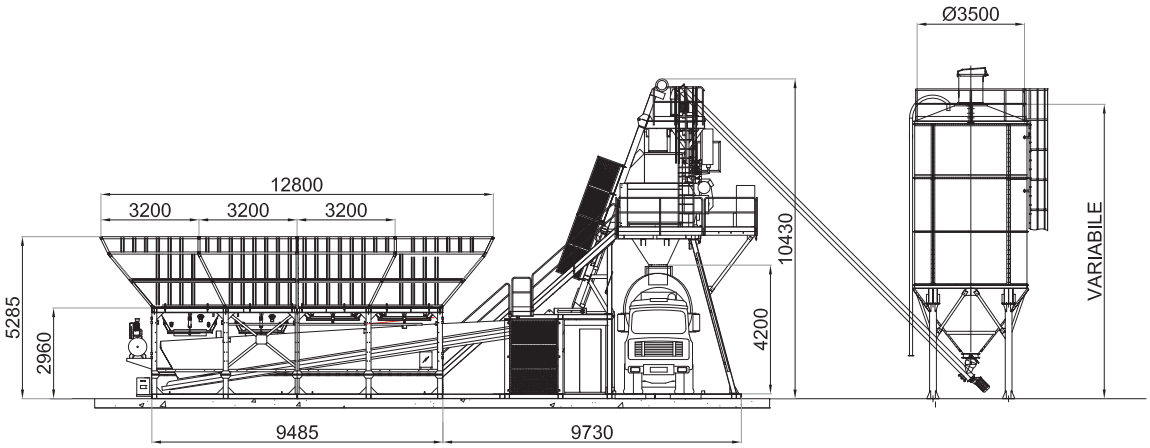

VUE EN PLAN
TOP VIEW

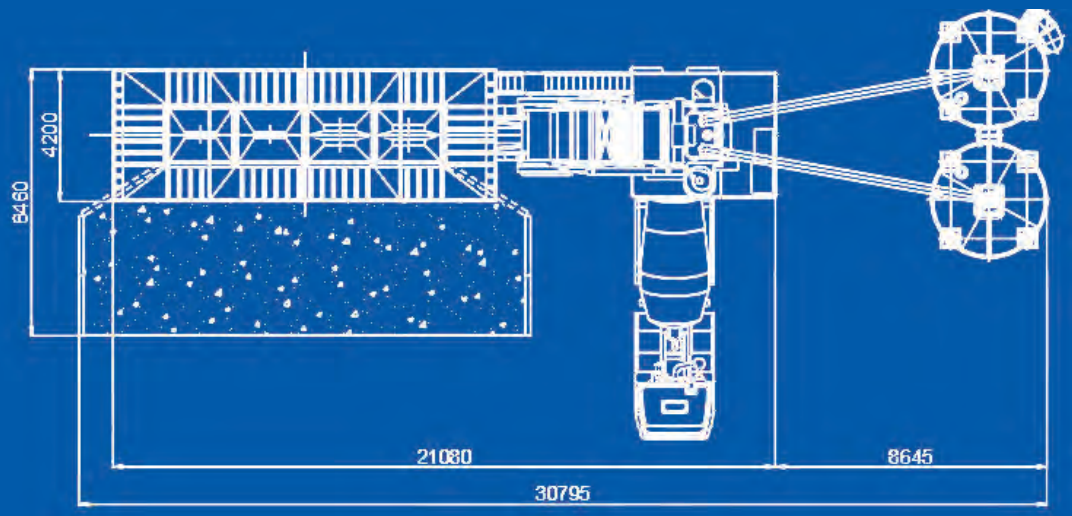

Transport: 1 conteneur open top 40’ + 1 conteneur flat rack ou 1 remorque standard + 1 remorque abaissée (silos exclus)

Shipping: 1 open top 40’ container + 1 flat rack or 1 standard semitrailer + 1 low-bed trailer (silos excluded)



TECHNICAL DATA - CARACTÉRISTIQUES TECHNIQUES	SI UNITS	FAST 1670 S	US UNITS	FAST 1670 S
Theoretical hourly output - Production horaire théorique	m^3/h	80*	yd^3/h	104*
Aggregate storage bins - Compartiments agrégats	n.	4	n°	4
Aggregate storage - Stockage agrégats	m^3	65÷95	yd^3	46÷124
Discharge gates/Pneumatic cylinders - Bouches/Cylindres pneumatiques	n.	6/6	n°	6/6
Aggregate weighing system - Système de pesage des agrégats	kg	5000	lb	11023
Cement weighing system - Bascule à ciment	kg	1000	lb	2204
Extractor belt with sheet 1000 mm - Tapis extracteur bande 1000 mm	m^3/h	260	yd^3/h	340
Skip - Skip	l	2500	l	2500
Twin-shaft mixer - Malaxeur à double axe	model	2500/1670	model	2500/1670
Mixer motors - Moteurs malaxeur	kW	2x30	hp	2x40.2
Air compressor - Compresseur	l	500	l	500
Operating voltage - Tension de service	V	400	V	400
Operating frequency - Fréquence de service	Hz	50/60	Hz	50/60
Absorbed electrical power - Puissance électrique absorbée**	kW	130	hp	175
Installed electrical power - Puissance électrique installée**	kW	155	hp	210

* ***mixing time 30"; unloading time 15"*** - 30 secondes de malaxage ; 15 secondes de déchargement
** ***basic version and for n.2 silos*** - version standard et pour 2 silos

FAST 2500 B

READY MIX

VUE LATÉRALE
SIDE VIEW

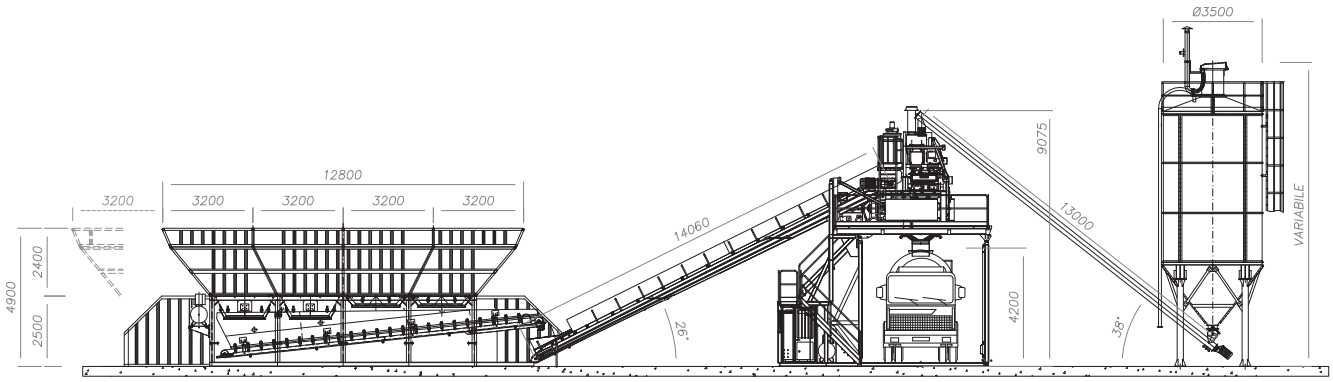

VUE EN PLAN
TOP VIEW

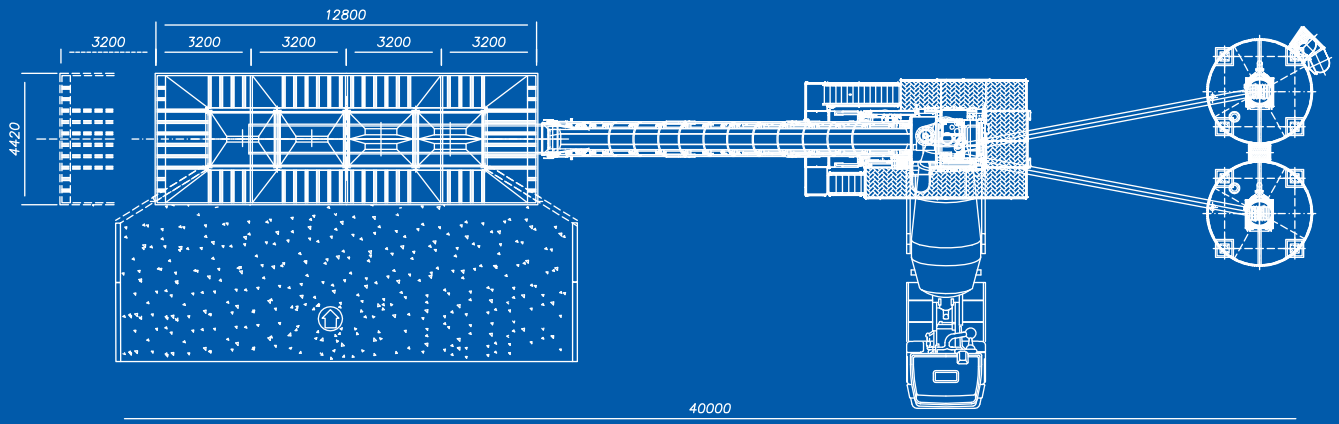

Transport : 2 conteneurs open top 40’ + 1 conteneur flat rack ou 2 remorques standard + 1 remorque abaissée (silos exclus)

Shipping: 2 open top 40’ containers + 1 flat rack or 2 standard semitrailers + 1 low-bed trailer (silos excluded)



TECHNICAL DATA - CARACTÉRISTIQUES TECHNIQUES	SI UNITS	FAST 2500 B		US UNITS	FAST 2500 B	
Theoretical hourly output - Production horaire théorique	m^3/h	100*		yd^3/h	130.8*	
Aggregate storage bins - Compartiments agrégats	n.	4	5	n°	4	5
Aggregate storage - Stockage agrégats	m^3	65÷95	115÷150	yd^3	85÷124	150÷196
Discharge gates/Pneumatic cylinders - Bouches/Cylindres pneumatiques	n.	6/6		n°	6/6	
Aggregate weighing system - Système de pesage des agrégats	kg	6000		lb	13224	
Cement weighing system - Bascule à ciment	kg	2000		lb	4408	
Water weighing system - Bascule à eau	kg	1000		lb	2204	
Extractor belt with sheet 1000 mm - Tapis extracteur bande 1000 mm	m^3/h	520		yd^3/h	680.1	
Loading belt with sheet 1000 mm - Tapis chargeur bande 1000 mm	m^3/h	520		yd^3/h	680.1	
Twin-shaft mixer - Malaxeur à double axe	model	3750/2500		model	3750/2500	
Mixer motors - Moteurs malaxeur	kW	2x45		hp	2x60	
Air compressor - Compresseur	l	500		l	500	
Operating voltage - Tension de service	V	400		V	400	
Operating frequency - Fréquence de service	Hz	50/60		Hz	50/60	
Absorbed electrical power - Puissance électrique absorbée**	kW	164		hp	220	
Installed electrical power - Puissance électrique installée**	kW	207		hp	277	

**** mixing time 30"; unloading time 30"*** - 30 secondes de malaxage ; 30 secondes de déchargement
***** basic version and for n.2 silos*** - version standard et pour 2 silos

FAST 2500 S

READY MIX

VUE LATÉRALE
SIDE VIEW

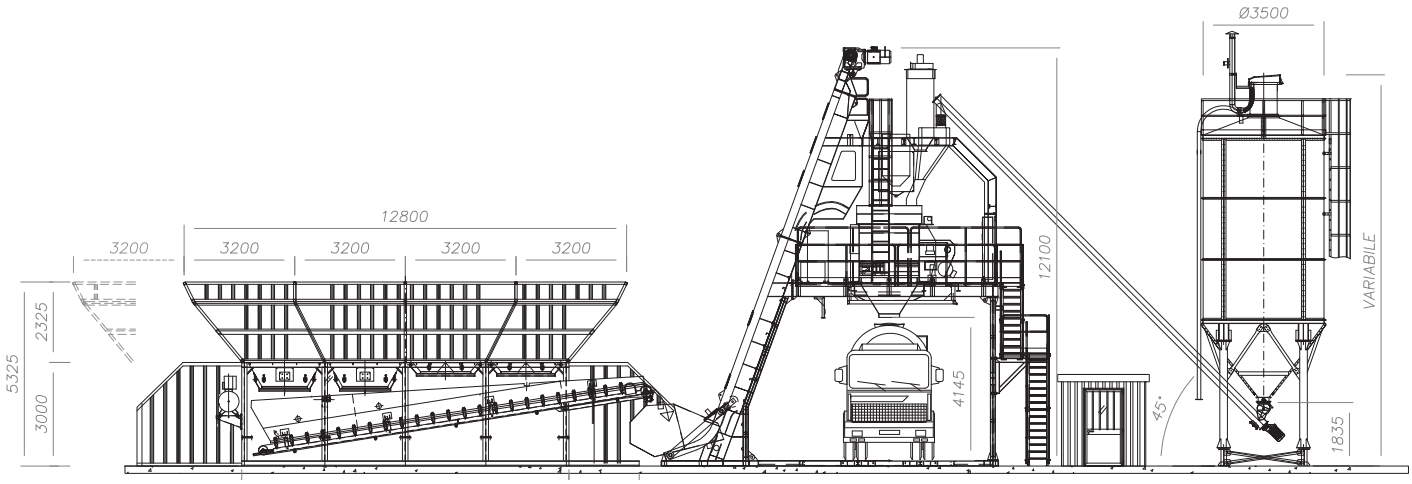

VUE EN PLAN
TOP VIEW

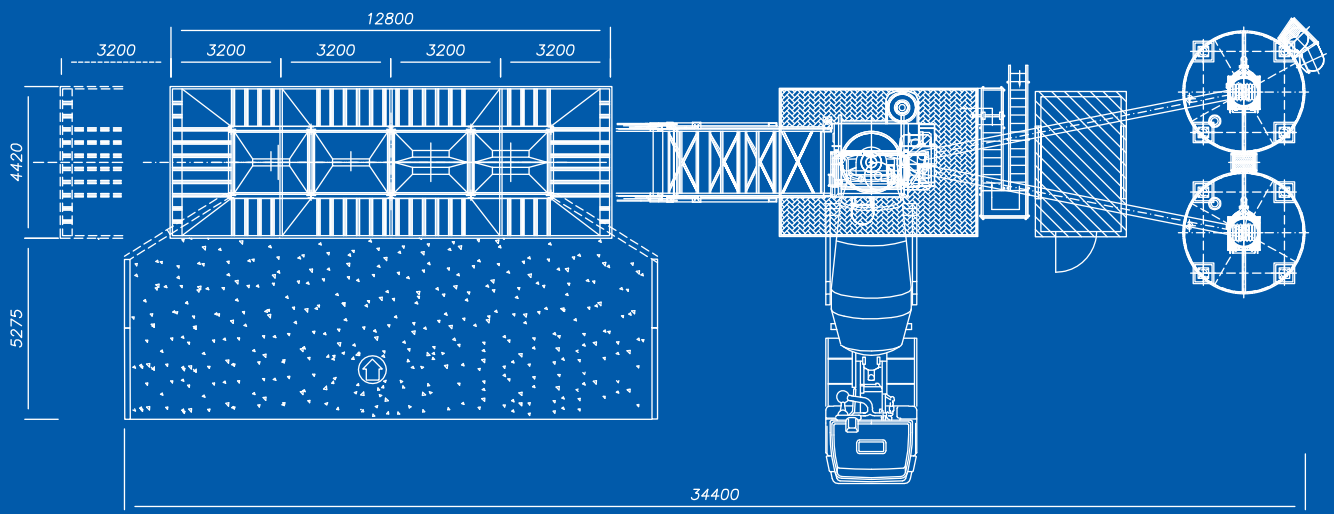

Transport : 4 conteneurs open top 40’ + 1 conteneur open top 40’ h=2,60 m ou 3 remorques abaissées (silos exclus)

Shipping: 4 open top 40’ containers + 1 open top 40’ h=2,60 m or 3 low-bed trailers (silos excluded)



TECHNICAL DATA - CARACTÉRISTIQUES TECHNIQUES	SI UNITS	FAST 2500 S		US UNITS	FAST 2500 S	
Theoretical hourly output - Production horaire théorique	m^3/h	100*		yd^3/h	130.8*	
Aggregate storage bins - Compartiments agrégats	n.	4	5	n°	4	5
Aggregate storage - Stockage agrégats	m^3	65÷95	115÷150	yd^3	85÷124	150÷196
Discharge gates/Pneumatic cylinders - Bouches/Cylindres pneumatiques	n.	6/6		n°	6/6	
Aggregate weighing system - Système de pesage des agrégats	kg	6000		lb	13224	
Cement weighing system - Bascule à ciment	kg	2000		lb	4408	
Water weighing system - Bascule à eau	kg	1000		lb	2204	
Extractor belt with sheet 1000 mm - Tapis extracteur bande 1000 mm	m^3/h	520		yd^3/h	680.1	
Skip - Skip	l	3750		l	3750	
Twin-shaft mixer - Malaxeur à double axe	model	3750/2500		model	3750/2500	
Mixer motors - Moteurs malaxeur	kW	2x45		hp	2x60	
Air compressor - Compresseur	l	500		l	500	
Operating voltage - Tension de service	V	400		V	400	
Operating frequency - Fréquence de service	Hz	50/60		Hz	50/60	
Absorbed electrical power - Puissance électrique absorbée**	kW	156		hp	209	
Installed electrical power - Puissance électrique installée**	kW	205		hp	275	

* ***mixing time 30"; unloading time 30"*** - 30 secondes de malaxage ; 30 secondes de déchargement
** ***basic version and for n.2 silos*** - version standard et pour 2 silos

FAST 3000 B

READY MIX

VUE LATÉRALE
SIDE VIEW

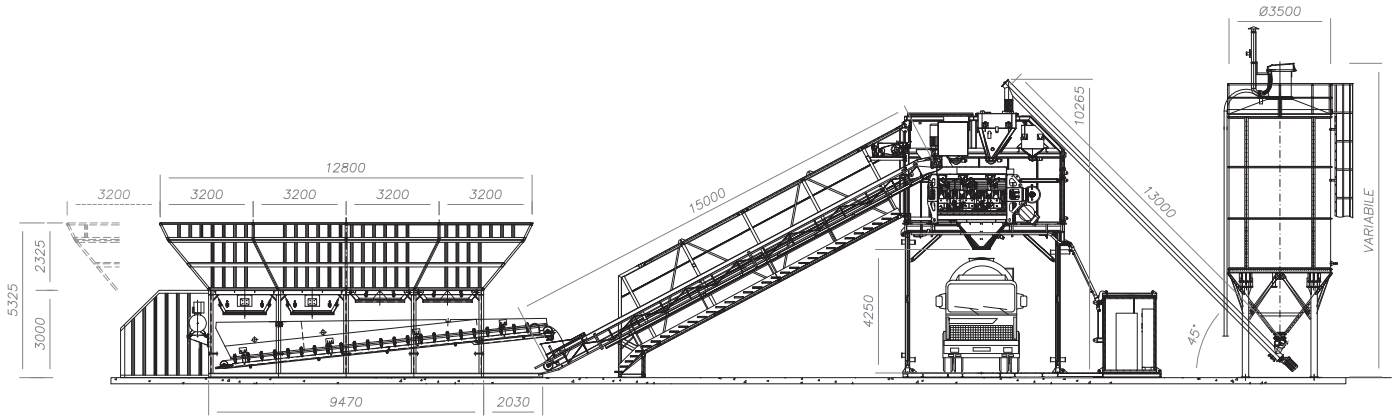

VUE EN PLAN
TOP VIEW

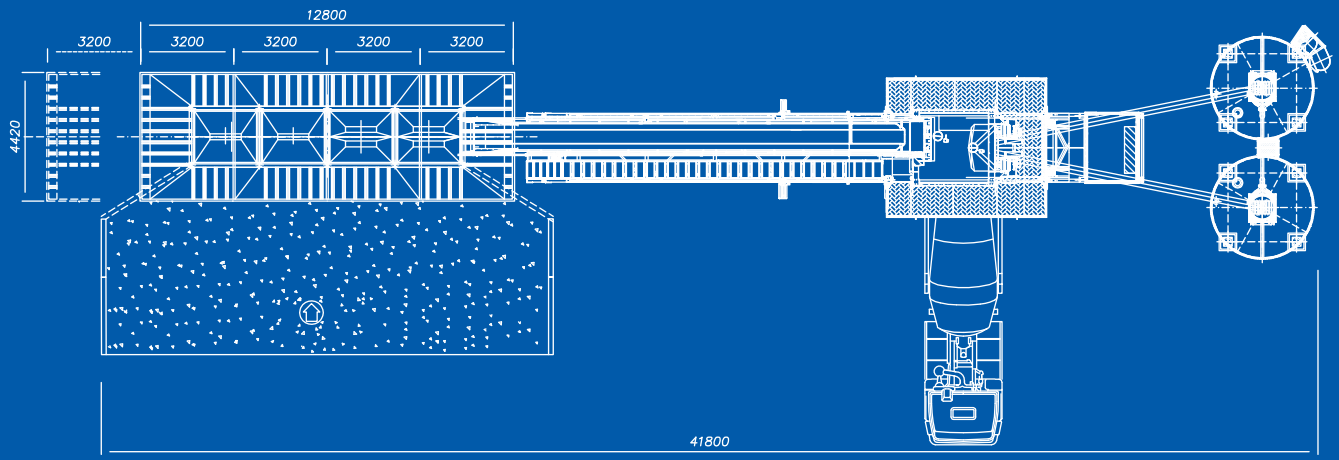

Transport : 3 conteneurs open top 40’ + 2 conteneurs open top 40’ extra hauteur 150 mm et 510 mm ou 3 remorques abaissées (silos exclus)

Shipping: 3 open top 40’ containers + 2 x 40’ o.t extra height 150 mm and 510 mm or 3 low-bed semitrailers (silos excluded)



TECHNICAL DATA - CARACTÉRISTIQUES TECHNIQUES	SI UNITS	FAST 3000 B		US UNITS	FAST 3000 B	
Theoretical hourly output - Production horaire théorique	m^3/h	120*		yd^3/h	156.9*	
Aggregate storage bins - Compartiments agrégats	n.	4	5	n°	4	5
Aggregate storage - Stockage agrégats	m^3	65÷95	115÷150	yd^3	85÷124	150÷196
Discharge gates/Pneumatic cylinders - Bouches/Cylindres pneumatiques	n.	6/6		n°	6/6	
Aggregate weighing system - Système de pesage des agrégats	kg	10000		lb	22040	
Cement weighing system - Bascule à ciment	kg	2000		lb	4408	
Water weighing system - Bascule à eau	kg	1000		lb	2204	
Extractor belt with sheet 1000 mm - Tapis extracteur bande 1000 mm	m^3/h	600		yd^3/h	784.7	
Loading belt with sheet 1000 mm - Tapis chargeur bande 1000 mm	m^3/h	600		yd^3/h	784.7	
Twin-shaft mixer - Malaxeur à double axe	model	4500/3000		model	4500/3000	
Mixer motors - Moteurs malaxeur	kW	2x55		hp	2x73	
Air compressor - Compresseur	l	500		l	500	
Operating voltage - Tension de service	V	400		V	400	
Operating frequency - Fréquence de service	Hz	50/60		Hz	50/60	
Absorbed electrical power - Puissance électrique absorbée**	kW	230		hp	308	
Installed electrical power - Puissance électrique installée**	kW	245		hp	328	

* ***mixing time 30"; unloading time 35"*** - 30 secondes de malaxage ; 35 secondes de déchargement
** ***basic version and for n.2 silos*** - version standard et pour 2 silos

FAST 3330 B

READY MIX

VUE LATÉRALE
SIDE VIEW

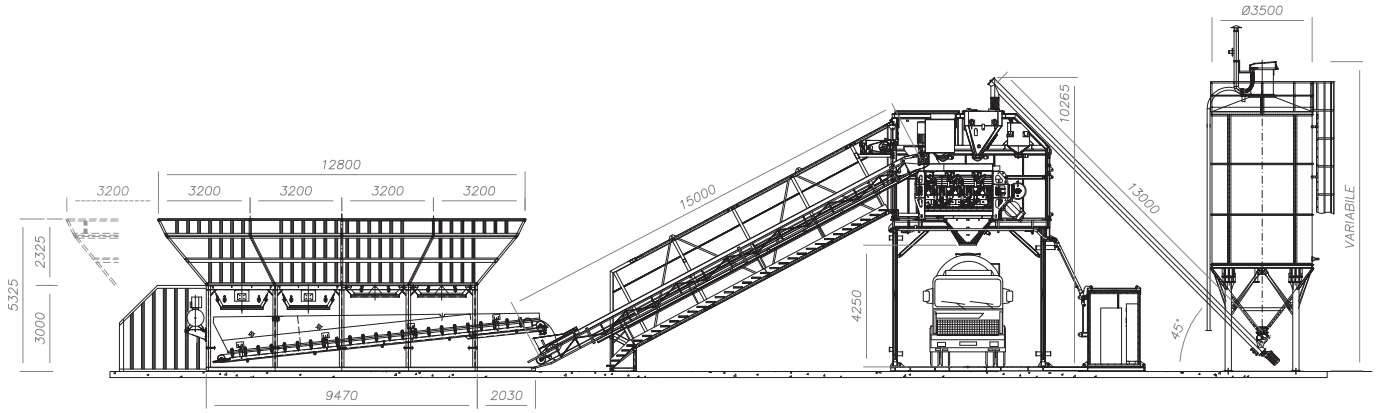

VUE EN PLAN
TOP VIEW

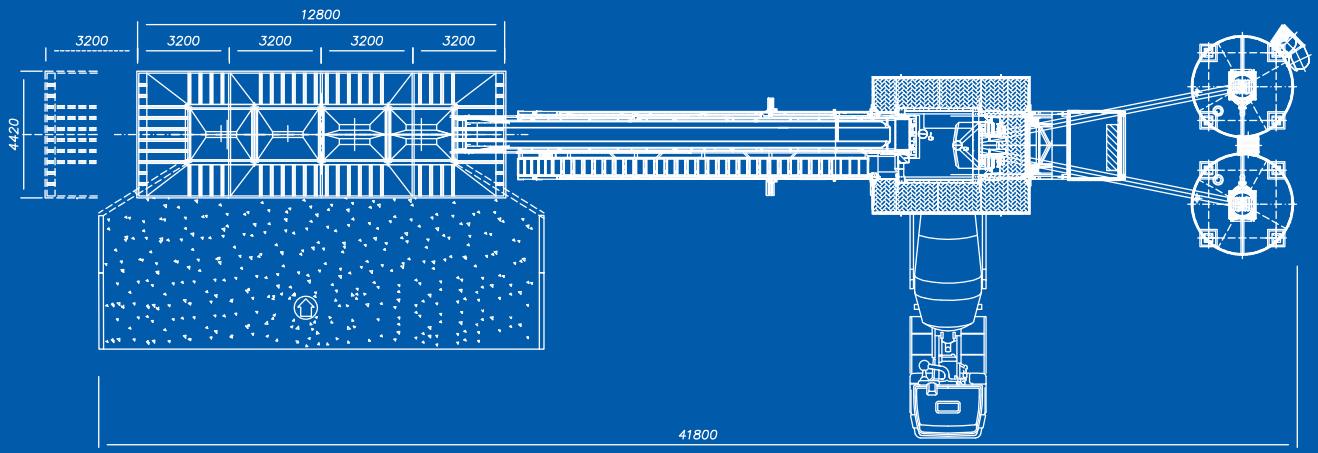

Transport : 3 conteneurs open top 40’ + 2 conteneurs open top 40’ extra hauteur 150 mm et 510 mm ou 3 remorques abaissées (silos exclus)

Shipping: 3 open top 40’ containers + 2 x 40’ o.t extra height 150 mm and 510 mm or 3 low-bed semitrailers (silos excluded)



TECHNICAL DATA - CARACTÉRISTIQUES TECHNIQUES	SI UNITS	FAST 3330 B		US UNITS	FAST 3330 B	
Theoretical hourly output - Production horaire théorique	m^3/h	130*		yd^3/h	170*	
Aggregate storage bins - Compartiments agrégats	n.	4	5	n°	4	5
Aggregate storage - Stockage agrégats	m^3	65÷95	115÷150	yd^3	85÷124	150÷196
Discharge gates/Pneumatic cylinders - Bouches/Cylindres pneumatiques	n.	6/6		n°	6/6	
Aggregate weighing system - Système de pesage des agrégats	kg	10000		lb	22040	
Cement weighing system - Bascule à ciment	kg	2000		lb	4408	
Water weighing system - Bascule à eau	kg	1000		lb	2204	
Extractor belt with sheet 1000 mm - Tapis extracteur bande 1000 mm	m^3/h	600		yd^3/h	784.7	
Loading belt with sheet 1000 mm - Tapis chargeur bande 1000 mm	m^3/h	600		yd^3/h	784.7	
Twin-shaft mixer - Malaxeur à double axe	model	5000/3330		model	5000/3330	
Mixer motors - Moteurs malaxeur	kW	2x75		hp	2x100	
Air compressor - Compresseur	l	500		l	500	
Operating voltage - Tension de service	V	400		V	400	
Operating frequency - Fréquence de service	Hz	50/60		Hz	50/60	
Absorbed electrical power - Puissance électrique absorbée**	kW	246		hp	330	
Installed electrical power - Puissance électrique installée**	kW	278		hp	373	

* ***mixing time 30"; unloading time 35"*** - 30 secondes de malaxage ; 35 secondes de déchargement
** ***basic version and for n.2 silos*** - version standard et pour 2 silos

FAST DRY 2V 60

READY MIX

VUE LATÉRALE
SIDE VIEW

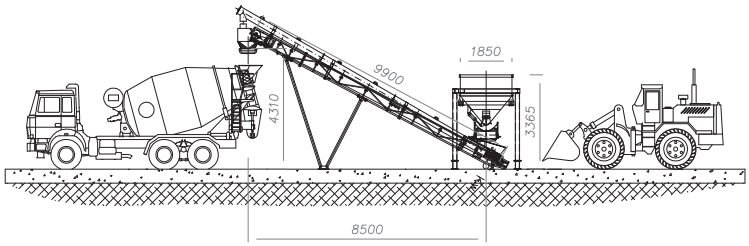

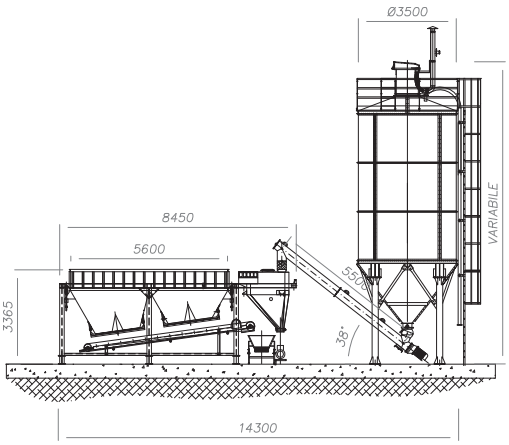

VUE EN PLAN
TOP VIEW

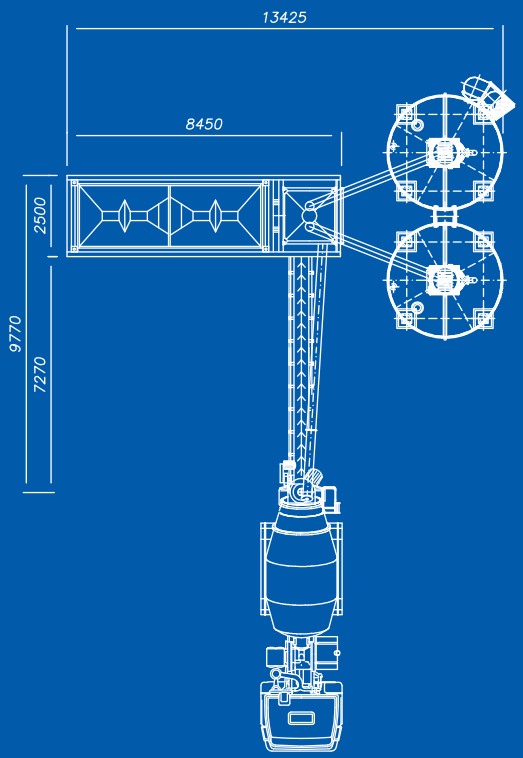

Transport : 1 conteneur open top 40’ ou 1 remorque standard (silos exclus)
Shipping: 1 open top 40’ container or 1 standard semitrailer (silos excluded)



TECHNICAL DATA - CARACTÉRISTIQUES TECHNIQUES	SI UNITS	FAST DRY 2V 60	US UNITS	FAST DRY 2V 60
Theoretical hourly output - Production horaire théorique	m^3/h	60	yd^3/h	78.5
Aggregate storage bins - Compartiments agrégats	n.	2	n°	2
Discharge gates/Pneumatic cylinders - Bouches/Cylindres pneumatiques	n.	2	n°	2
Aggregate weighing system - Système de pesage des agrégats	kg	20000	lb	44080
Cement weighing system - Bascule à ciment	kg	4000	lb	8816
Water meter - Débitmètre	in	2	in	2
Loading belt with sheet 800 mm - Tapis extracteur bande 800 mm	°	28	°	28
Extractor belt with sheet 800 mm - Tapis chargeur bande 800 mm	m^3/h	180	yd^3/h	235.4
Air compressor - Compresseur	l	270	l	270
Operating voltage - Tension de service	V	400	V	400
Operating frequency - Fréquence de service	Hz	50/60	Hz	50/60
Absorbed electrical power - Puissance électrique absorbée**	kW	30	hp	40.2
Installed electrical power - Puissance électrique installée**	kW	37	hp	49.6

basic version and for n.2 silos - version standard et pour 2 silos

FAST DRY 4V 60

READY MIX

VUE LATÉRALE
SIDE VIEW

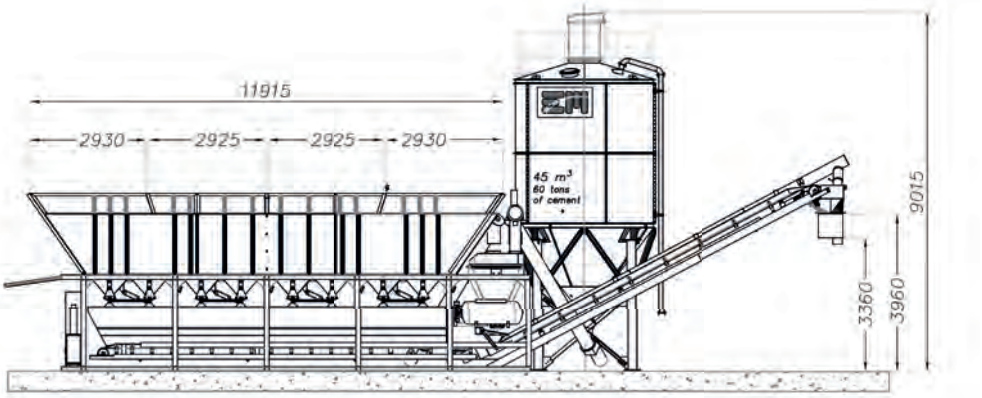

VUE EN PLAN
TOP VIEW

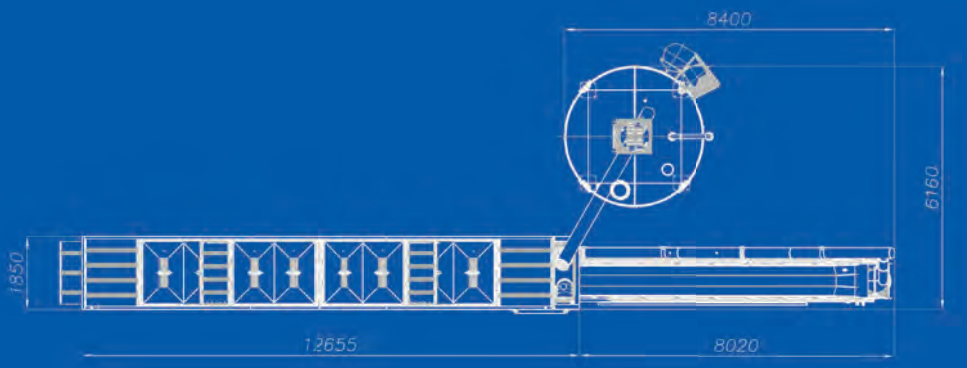

Transport : 1 conteneur open top 40’ ou 1 remorque standard (silos exclus)
Shipping: 1 open top 40’ container or 1 standard semitrailer (silos excluded)



TECHNICAL DATA - CARACTÉRISTIQUES TECHNIQUES	SI UNITS	FAST DRY 4V 60	US UNITS	FAST DRY 4V 60
Theoretical hourly output - Production horaire théorique	m^3/h	65	yd^3/h	85
Aggregate storage bins - Compartiments agrégats	n.	4	n.	4
Aggregate storage - Stockage agrégats	m^3	29÷37	yd^3	38÷48
Discharge gates/Pneumatic cylinders - Bouches/Cylindres pneumatiques	n.	8/4	n.	8/4
Aggregate weighing system - Système de pesage des agrégats	kg	10000	lb	22046
Cement weighing system - Bascule à ciment	kg	2000	lb	4409
Water meter - Débitmètre	in	2	in	2
Loading/Extractor belt with sheet 800 mm - Tapis chargeur/Tapis extracteur bande 800 mm	m^3/h	180	yd^3/h	235
Screw conveyor - Vis à ciment d'alimentation	mm	220	in	8.7
Air compressor - Compresseur	l	270	l	270
Operating voltage - Tension de service	V	380/400	V	380/440
Operating frequency - Fréquence de service	Hz	50/60	Hz	50/60
Absorbed electrical power - Puissance électrique absorbée**	kW	30	hp	40.2
Installed electrical power - Puissance électrique installée**	kW	37	hp	49.6

basic version and for n.2 silos - version standard et pour 2 silos

FAST DRY 100

READY MIX

VUE LATÉRALE
SIDE VIEW

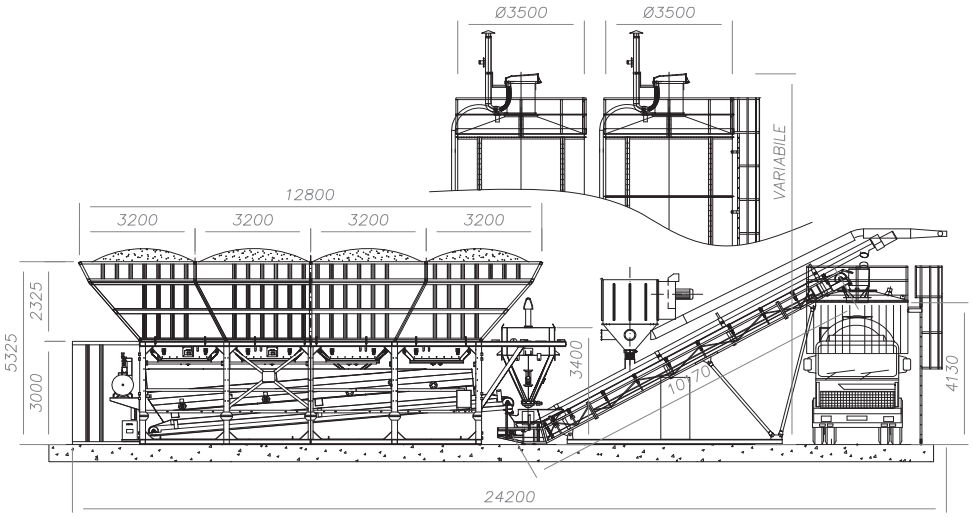

VUE EN PLAN
TOP VIEW

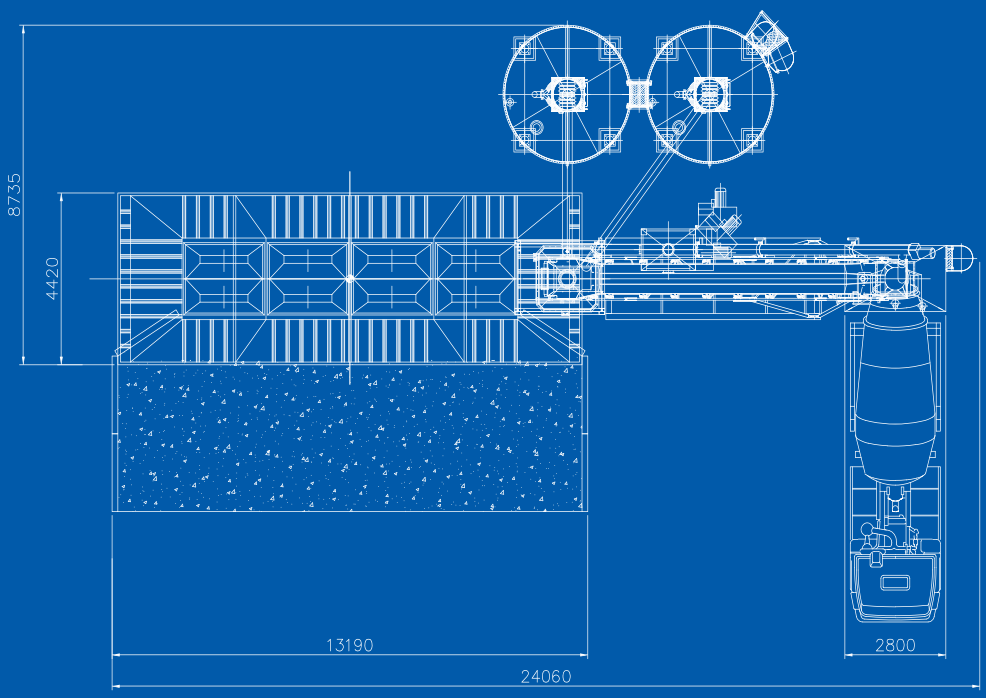

Transport : 3 conteneurs open top 40’ ou 1 remorque standard + 1 remorque abaissée (silos exclus)
Shipping: 3 open top 40’ containers or 1 standard semitrailer + 1 low-bed trailer (silos excluded)



TECHNICAL DATA - CARACTÉRISTIQUES TECHNIQUES	SI UNITS	FAST DRY 100	US UNITS	FAST DRY 100
Theoretical hourly output - Production horaire théorique	m^3/h	100	yd^3/h	130.8
Aggregate storage bins - Compartiments agrégats	n.	4	n°	4
Aggregate storage - Stockage agrégats	m^3	65÷95	yd^3	85÷124
Discharge gates/Pneumatic cylinders - Bouches/Cylindres pneumatiques	n.	8	n°	8
Aggregate weighing system - Système de pesage des agrégats	kg	20000	lb	44080
Cement weighing system - Bascule à ciment	kg	3000	lb	6612
Water meter - Débitmètre	in	3	in	3
Loading belt with sheet 800 mm - Tapis extracteur bande 800 mm	m^3/h	220	yd^3/h	287
Extractor belt with sheet 800 mm - Tapis chargeur bande 800 mm	m^3/h	220	yd^3/h	287
Air compressor - Compresseur	l	270	l	270
Operating voltage - Tension de service	V	400	V	400
Operating frequency - Fréquence de service	Hz	50/60	Hz	50/60
Absorbed electrical power - Puissance électrique absorbée	kW	70	hp	93.8
Installed electrical power - Puissance électrique installée	kW	100	hp	134

Also available with 60 m^3/h production
Disponible aussi en version avec production 60 m^3/h

FAST 2000 DRY-WET

READY MIX

VUE LATÉRALE
SIDE VIEW

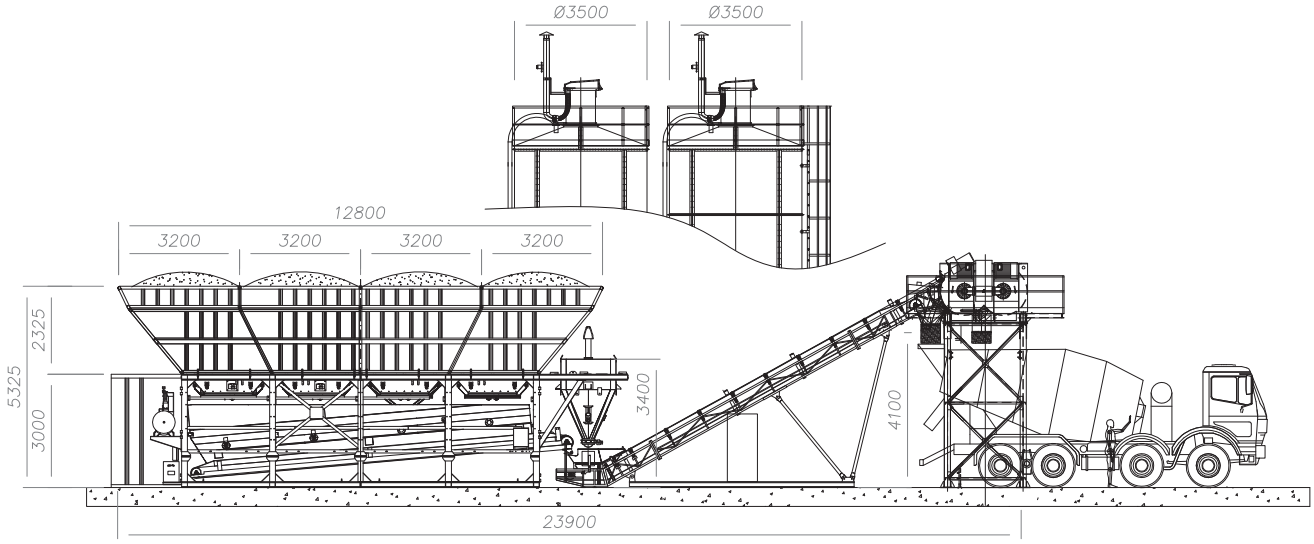

VUE EN PLAN
TOP VIEW

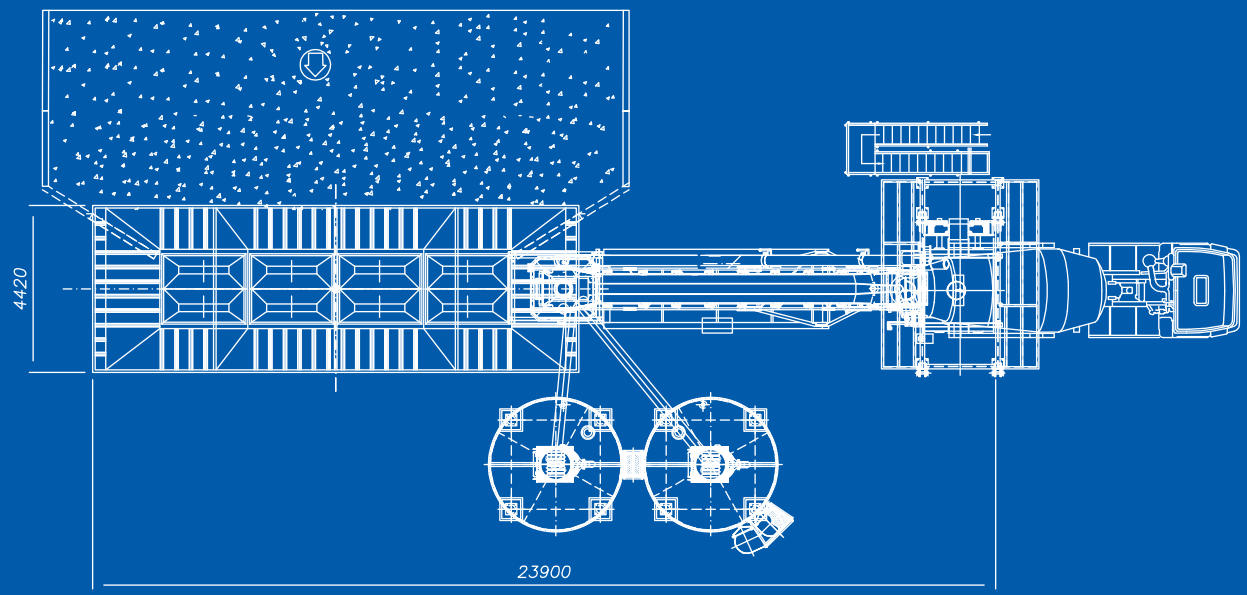

Transport : 4 conteneurs open top 40’ ou 2 remorques standard + 1 remorque abaissée (silos exclus)
Shipping: 4 open top 40’ containers or 2 standard semitrailers + 1 low-bed trailer (silos excluded)



TECHNICAL DATA - CARACTÉRISTIQUES TECHNIQUES	SI UNITS	FAST 2000 DRY-WET	US UNITS	FAST 2000 DRY-WET
Theorical hourly output - Production horaire théorique	m^3/h	60	yd^3/h	78.5
Aggregate storage bins - Compartiments agrégats	n.	4	n.	4
Aggregate storage - Stockage agrégats	m^3	65÷95	yd^3	85÷124
Discharge gates/Pneumatic cylinders - Bouches/Cylindres pneumatiques	n.	8	n.	8
Aggregates weighing system - Système de pesage des agrégats	kg	20000	lb	44080
Cement weighing system - Bascule à ciment	kg	3000	lb	6613
Water meter - Débitmètre	in	2	in	2
Extractor belt with sheet 650 mm - Tapis extracteur bande 650 mm	m^3/h	220	yd^3/h	287
Loading belt with sheet 800 mm - Tapis chargeur bande 800 mm	m^3/h	220	yd^3/h	287
Twin-shaft mixer - Malaxeur à double axe	model	3500	model	3500
Mixer motors - Moteurs malaxeur	kW	2x37	hp	2x50
Air compressor - Compresseur	l	500	l	500
Operating voltage - Tension de service	V	400	V	400
Operating frequency - Fréquence de service	Hz	50/60	Hz	50/60
Absorbed electrical power - Puissance électrique absorbée	kW	140	hp	187.6
Installed electrical power - Puissance électrique installée	kW	150	hp	201

FAST 2 MIX

CEMENT MIXTURE

VUE LATÉRALE
SIDE VIEW

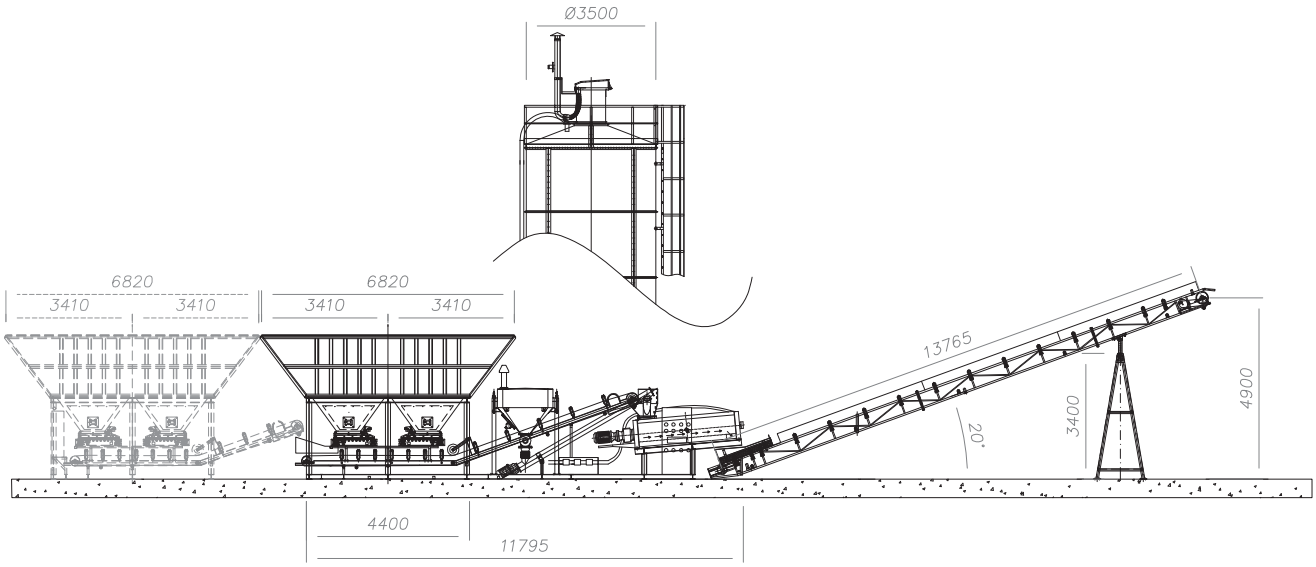

VUE EN PLAN
TOP VIEW

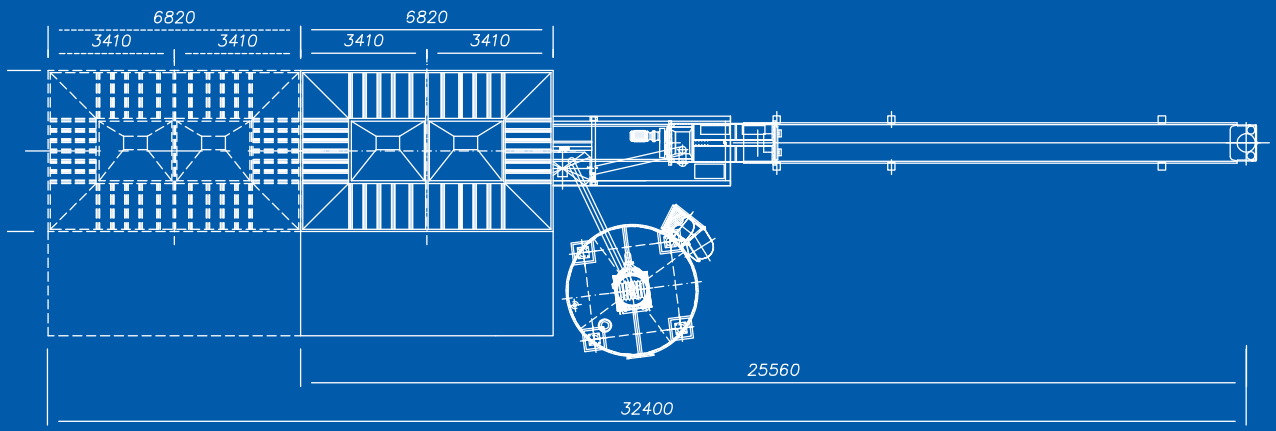

Transport : 2 conteneurs open top 40’ ou 2 remorques standard (silos exclus)
Shipping: 2 open top 40’ containers or 2 standard semitrailers (silos excluded)



TECHNICAL DATA - CARACTÉRISTIQUES TECHNIQUES	SI UNITS	FAST 2 MIX	US UNITS	FAST 2 MIX
Theoretical hourly output - Production horaire théorique	m^3/h	150*	yd^3/h	196*
Aggregate storage bins - Compartiments agrégats	n.	2	n°	4
Aggregate storage - Stockage agrégats	m^3	28	yd^3	36.6
Weighing belt - Bande peseur	n.	2	n°	8
Flow rate weighing belt - Débit bandes	m^3/h	0-120	yd^3/h	0-157
Cement weighing system - Bascule à ciment	kg	1000	lb	2204
Cement dosing system (rotary valve) - Système dosage du ciment (distributeur rotatif)	m^3/h	23	yd^3/h	30
Water dosing system (water meter) - Système de dosage de l'eau (débitmètre)	l/min	0-375	l/min	0-375
Extractor belt with sheet 800 mm - Tapis extracteur bande 800 mm	m^3/h	180	yd^3/h	235
Loading belt with sheet 800 mm - Tapis chargeur bande 800 mm	m^3/h	180	yd^3/h	235
Continuos mixer - Malaxeur en continu	model	150	model	150
Mixer motors - Moteurs malaxeur	kW	22,5	hp	30
Air compressor - Compresseur	l	270	l	270
Operating voltage - Tension de service	V	400	V	400
Operating frequency - Fréquence de service	Hz	50/60	Hz	50/60
Absorbed electrical power - Puissance électrique absorbée**	kW	60	hp	80.4
Installed electrical power - Puissance électrique installée**	kW	60	hp	80.4

* ***also available with 300 m^3/h*** - disponible aussi en version de 300 m^3/h
** ***basic version and for n.2 silos*** - version standard et pour 2 silos

FAST 2 MIX PRO

READY MIX COLD ASPHALT CEMENT MIXTURE

VUE LATÉRALE
SIDE VIEW

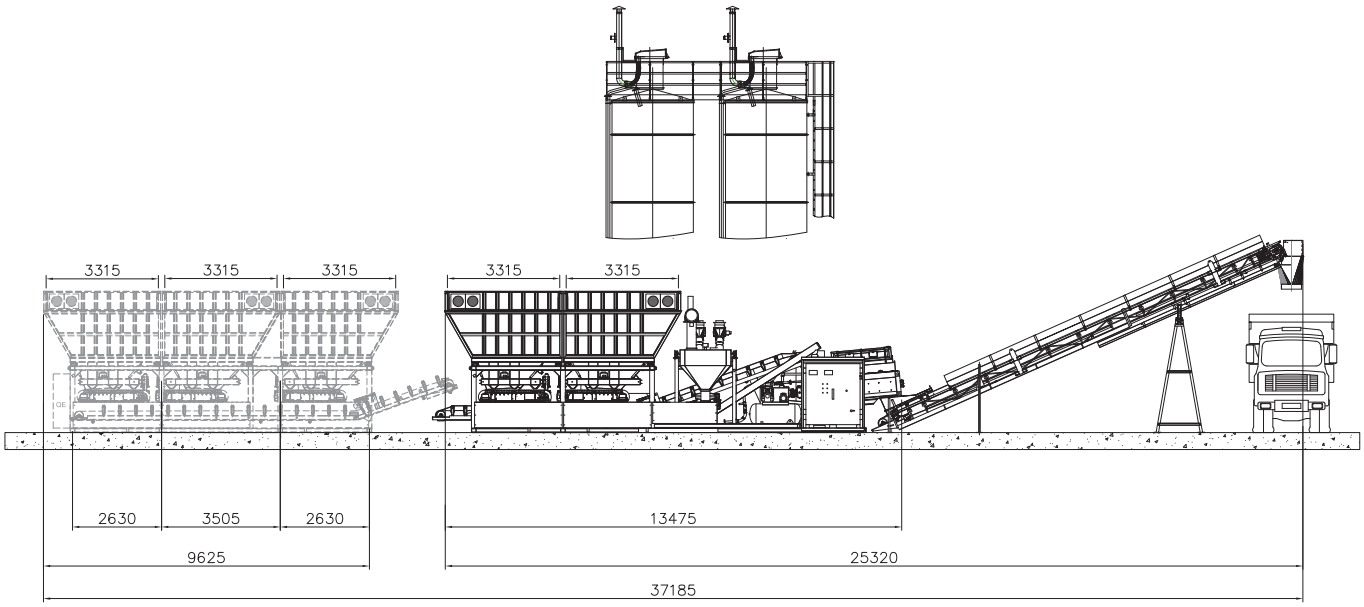

VUE EN PLAN
TOP VIEW

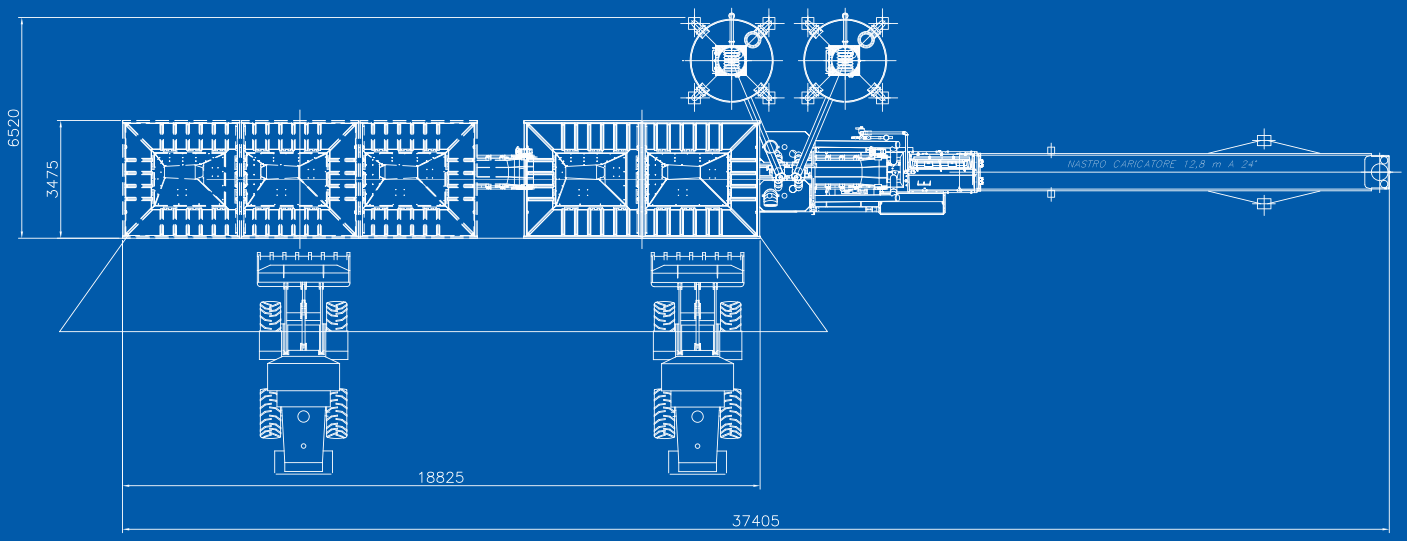

Transport : 2 conteneurs open top 40’ ou 2 remorques standard (silos exclus)

Shipping: 2 Containers Open Top 40’ or 2 standard semitrailers (silos excluded)



TECHNICAL DATA - CARACTÉRISTIQUES TECHNIQUES	SI UNITS	FAST 2 MIX PRO	US UNITS	FAST 2 MIX PRO
Theoretical hourly output up to - Production horaire théorique jusqu'à	m^3/h	150	yd^3/h	196
Aggregate storage bins - Compartiments agrégats	n.	2	n.	2
Aggregate storage - Stockage agrégats	m^3	37	yd^3	48.3
Aggregate Load Cells - Pesons pour agrégats	NA	***2 systems of 30 ton each.*** 2 systèmes de 30 ton chacun	NA	***2 systems of 66 k lb each.*** 2 systèmes de 66 k lb chacun
Weighing belt - Tapis peseurs	n.	2	n.	2
Flow rate weighing belt - Débit tapis	m^3/h	0-120	yd^3/h	0-157
Cement weighing system - Bascule à ciment	kg	2x 1000 each	lb	2204
Cement dosing system (rotary valve) Système dosage du ciment (distributeur rotatif)	m^3/h	44	yd^3/h	57.5
Double water dosing system (water meter) Double système de dosage de l'eau (débitmètre)	l/min	0-375 /ea.	l/min	0-375 /ea.
Extractor belt with sheet 800 mm - Tapis extracteur bande 800 mm	m^3/h	180	yd^3/h	235
Loading belt with sheet 800 mm - Tapis chargeur bande 800 mm	m^3/h	180	yd^3/h	235
Continuos mixer - Malaxeur en continu	model	150	model	150
Mixer motor* - Moteur malaxeur	kW	30	hp	40
Air compressor - Compresseur	l - kW	270 - 4	l - hp	270 - 5,5
Operating voltage - Tension de service	V	400	V	400
Operating frequency - Fréquence de service	Hz	50**	Hz	50**
Absorbed electrical power - Puissance électrique absorbée	kW	80	hp	106,7
Installed electrical power*** - Puissance électrique installée	kW	80	hp	106,7

* ***controlled by Inverter*** - contrôlé par variateur de vitesse
** ***also available for 60 Hz*** - disponible aussi en 60 Hz
*** ***basic version and for n.2 silos*** - version standard et pour 2 silos

TECHNOLOGIES DE MALAXAGE - *MIXING TECHNOLOGIES*

MALAXEUR À DOUBLE ARBRE HORIZONTAL MEB

MEB HORIZONTAL TWIN SHAFT MIXER

Le malaxeur à double arbre horizontal MEB permet de pré-mélanger les composants dosés en obtenant un béton de haute qualité ; normalement utilisé pour la production de béton prêt à l'emploi.

The Twin Shaft Mixer MEB allows premixing of batched components obtaining high quality of concrete, usually used for ready mix production.

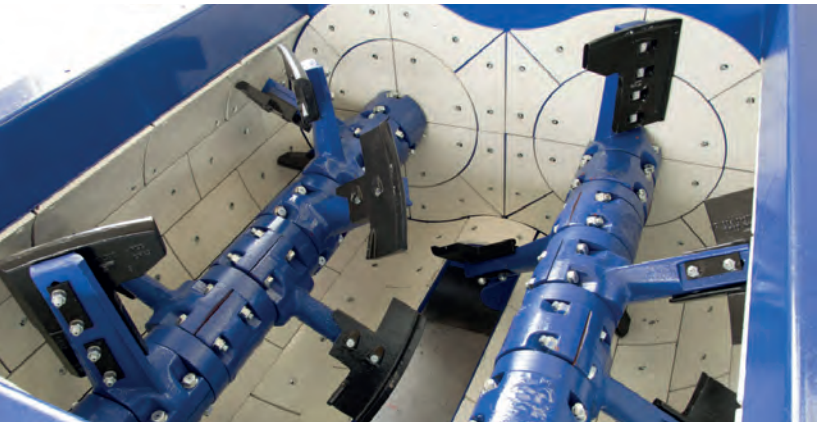



MIXER MODEL	SI UNITS	MEB 1500	MEB 2250	MEB 2500	MEB 3000	MEB 3750	MEB 4500	MEB 5000	MEB 6000	MEB 7500	MEB 9000	MEB 12000
Mixer volume Capacité volumétrique cuve	l	1500	2250	2500	3000	3750	4500	5000	6000	7500	9000	12000
Fresh concrete production Rendu par cycle béton frais	l	1200	1600	2000	2400	3000	3600	4000	4800	6000	7200	9600
Vibrated concrete capacity Rendu par cycle béton vibré	l	1000	1500	1670	2000	2500	3000	3350	4000	5000	6000	8000
Mixer motor power Puissance moteurs de malaxage	kW	2x18	2x22	2x30	2x37	2x45	2x55	2x75	2x75	2x90	4x55	4x75
Mixing blades Bras de malaxage	n.	14	16	16	14	14	18	18	24	24	32	40

MALAXEUR PLANÉTAIRE MEP
MEP PLANETARY MIXER

Les malaxeurs planétaires MEP sont dotés de cuve cylindrique avec une superficie parfaitement régulière et un système de malaxage planétaire à deux étoiles à contre-courant, utilisés pour l'industrie de la préfabrication.

MEP planetary mixers are provided with cylindrical tank with perfectly regular surfaces and mixing system with a counter double star planetary, used for precast concrete industry.



MIXER MODEL	SI UNITS	MEP 750/500	MEP 1125/750	MEP 1500/1000	MEP 2250/1500	MEP 3000/2000	MEP 3750/2500	MEP 4400/3000
Mixer volume - Capacité volumétrique cuve	l	750	1125	1500	2250	3000	3750	4400
Fresh concrete production Rendu par cycle béton frais	l	600	900	1200	1800	2400	3000	3750
Vibrated concrete capacity Rendu par cycle béton vibré	l	500	750	1000	1500	2000	2500	3000
Mixer motor power Puissance moteurs de malaxage	kW	1x18,5	1x30	2x22,5	2x30	3x30	4x30	3x45
Hydraulic system power Puissance moteur du groupe hydraulique	kW	2,2	2,2	2,2	2,2	5,5	5,5	5,5
Skip motor power - Puissance moteur skip	kW	1x9,2	1x11	1x15	1x18,5	1x30	1x37	2x22
Mixing blades - Bras de malaxage	n.	1	1	2	2	3	3	4
Empty weight (w/o skip) - Poids à vide (sans skip)	kg	3500	4100	6600	7600	10300	10500	17500
Empty weight (with skip) - Poids à vide (avec skip)	kg	4500	5500	6700	10200	13500	13700	22000

MALAXEUR EN CONTINU MEC
MEC CONTINUOUS MIXER

Les malaxeurs en continu à régime forcé MEC représentent une solution puissante et fiable pour les processus de malaxage en continu, ils sont particulièrement indiqués pour la production de grave ciment et de conglomérats de ciment en réutilisant des agrégats recyclés.

MEC continuous mixers are a powerful and reliable solution for continuous mixing processes, they are in fact suitable for rolled compacted concrete and cementitious conglomerates with the reuse of recycled aggregates.

MIXER MODEL	SI UNITS	US UNITS	MEC 150		MEC 300	
Output - Capacité	m^3/h	yd^3/h	150	196	300	392
Mixing pads Pales de malaxage	n.	n.	40	40	46	46
Mixing rpm Vitesse de rotation	RPM	RPM	70	70	46	46
Max aggregate size Dimension max des agrégats	mm	in	35	1.37	35	1.37
Operating frequency Tension de service	Hz	Hz	50	60	50	60
Mixing motors power Puissance moteurs de malaxage	kW	hp	22	29	2x22	2X29



MALAXEUR MEB DYNAMIC
MEB DYNAMIC

Le malaxeur Dynamic de Euromecc est une revisitation du malaxeur à double arbre MEB pour la production par gachée. Grâce aux minutieuses modifications apportées aux arbres, aux bras et aux pales de malaxage, Euromecc a réussi à satisfaire, de manière « dynamique », les deux modes de production « gachée » et « Continu ». La cuve de malaxage a été allongée et le fond est doté de deux portes de déchargement à commande hydraulique.

Euromecc Dynamic mixer arises from the revision of twin shaft mixer "MEB" for single cycle production. Through accurate modifications applied to shafts, axles and mixing blades, we achieved to satisfy, in a "dynamic" manner, both "batch" and "continuous" production modalities. The mixing bin was substantially extended and on the bottom we made two openings fitted with exhaust hatches that can be opened oleodinamically.



Caractéristiques techniques *Technical features*	SI UNITS	US UNITS	MEB DYNAMIC	
Dry filling capacity Capacité volumétrique cuve	l	l	4200	4200
Fresh concrete output per cycle Rendu par cycle béton frais	m^3	yd^3	3,35	4,4
Vibrated concrete output per cycle Rendu par cycle béton vibré	m^3	yd^3	2,8	3,7
Mixing motors power Puissance moteurs de malaxage	kw	HP	2x55	2x74
Hydraulic power pack motor Puissance moteur du groupe hydraulique	kw	HP	2,2	3
Cement Mixture production Production en continu	m^3/h	yd^3/h	300	390
Mixing arms - Bras de malaxage	n	n	20	20
Net empty weight - Poids à vide	kg	Lb	8100	17.860
Maximum aggregate size Dimension max des agrégats	mm	inch	50	2

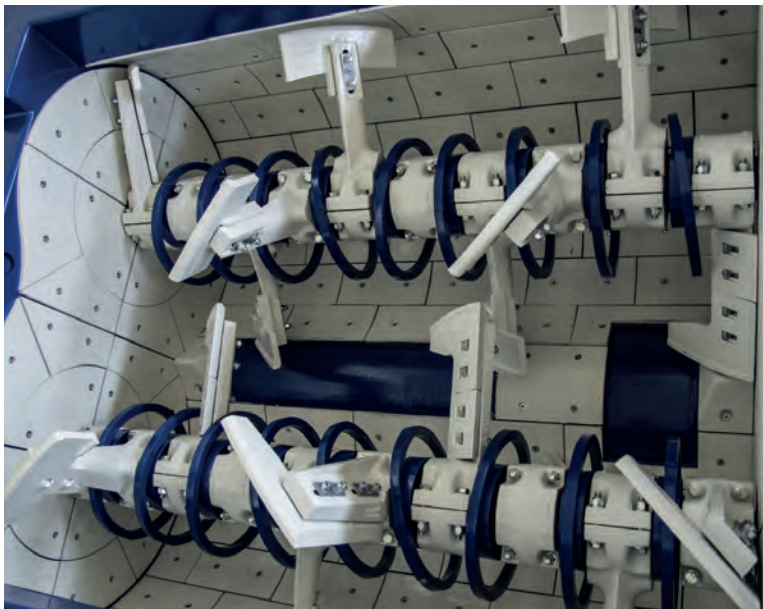

RECYCLAGE DU BÉTON
CONCRETE RECYCLING SYSTEM

Les systèmes Euro-eco et Euro-wash visent à traiter le béton résiduel contenu dans les camions malaxeurs et dans les pompes à béton à la fin du cycle de travail, ce qui permet de réutiliser les granulats et l'eau récupérés dans un nouveau cycle de production.

Euro-eco and Euro-wash systems treat the residual concrete on the inside of truckmixers and concrete pumps at the end of working cycle, allowing to reinsert recovered aggregates and water in a new production cycle.



TECHNICAL DATA - CARACTÉRISTIQUES TECHNIQUES	SI UNITS	US UNITS	EURO-ECO		EURO-WASH 10		EURO-WASH 25		EURO-WASH MOBILE	
Aggregates' transport method - Système de transport agrégats	-		cilindrical dividing screw - vis de séparation cylindrique		conical dividing screw - vis de séparation conique					
Concrete recycling capacity - Capacité d'élimination du béton	m^3/h	yd^3/h	20	26	11	14.4	25	32.7	11	14.4
Above ground steel / underground concrete storage tank for recycled water - Réservoir de stockage hors sol en acier / réservoir enterré en béton pour l'eau recyclée	m^3	yd^3	30-50	39-65	30-50	36-65	30-50	39-65	30	39
	m^3	yd^3	60-110	78-144	60	78	60-110	78-144		
Recycled water agitator - Agitateur pour l'eau recyclée	n.		1-2		1		1-2		1	
Water feeding column and related submersible pump for wastewater loading into truck mixer - Canne de lavage pour l'eau et pompe submergée pour le chargement de l'eau sale dans la bétonnière	n.		1-2		1		2		1	
Maximum number of vehicles simultaneously washing Nombre maximal de véhicules à laver simultanément	n.		1-2		1-2		2-4		1	
Operating voltage - Tension de service	V	V	400	460	400	460	400	460	400	460
Operating frequency - Fréquence de service	Hz	Hz	50/60	50/60	50/60	50/60	50/60	50/60	50/60	50/60
Absorbed electrical power - Puissance électrique absorbée	kW	hp	20	27	20	27	20	27	18	24
Installed electrical power - Puissance électrique installée	kW	hp	25	34	25	34	25	34	20	27



Euro-eco simple / *single Euro-eco*



Euro-eco double / *double Euro-eco*



Euro-wash 25



Réservoirs hors sol / *Tanks above ground*



Réservoirs enterrés/ *Concrete in-ground tanks*

EUROMECC

ACCESSOIRES - *MAIN OPTIONS*



Automation du système commandée par ordinateur.
PC-based automation system.



Automation avec technologie tactile.
Automation system including touch technology.



Sondes pour mesurer l'humidité dans le malaxeur.
Concrete moisture probes installed in the mixer.

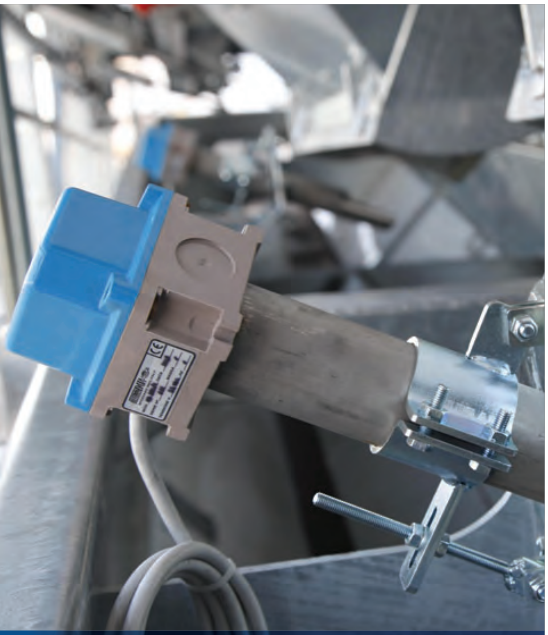

Sondes humidité pour sables à microondes ou résistives.
Microwave or resistive aggregates moisture probes.



Système de chargement des agrégats.
Aggregates loading system.



Système mobile d'ensilage.
Mobile aggregate loading system.



Système de lavage malaxeur à haute pression avec têtes rétractables.
Mixer washing system, high pressure with retractable head.



Système de dosage des adjuvants.
Chemical admixtures dosing devices.



Bardage en simple peau ou double peau.
Single skin or insulated cladding.



Fast 1500B



Fast 2500S



Fast 1000S



Catania, Italy: pre-cast factory for HS railway elements



Pleven, Bulgaria: Readymix



Larvik, Norway: Readymix



Ryadh, Saudi Arabia: Railway metro project



Kazakhstan, Readymix for infrastructure project



Catania, Italy: Storage tanks for waste treatment



Plymouth, UK: Import cement terminal



Trento, Italy: Tower plant for pre-cast and readymix



Cagliari, Italy: Coal handling system



Paris, France: Cement distribution hub



Catania, Italy: Cement storage facility



Bergamo, Italy: Pre-cast factory



Amsterdam, Netherlands: Readymix for port expansion



Lübeck, Germany: Import cement terminal



Milan, Italy: Readymix and Cement Mixture for Highways



Foggia, Italy: Waste treatment plant



EUROMECC S.r.l.
SS 192 Km 79
Casella Postale 163,
95045
Misterbianco (CT) Italia
VAT number:
IT 02671040877
Tel. +39 095 7130011
Fax +39 095 7130115
www.euromecc.com
sales@euromecc.com



Centrales à béton
Préfabrication
Grave ciment et BCR
Silos et terminaux portuaires pour le stockage de matériaux pulvérulents
Systèmes de traitement du béton
Systèmes d'inertage
Filtres dépoussiéreurs
Élévateurs à godets
Tapis transporteurs
Malaxeurs

Projets Clés en main

Batching plants
Plants for the precast industry
Plants for the cement mixture and RCC production
Silos & Marine terminals for bulk material storage
Concrete recycling systems
Waste inertisation systems
Dust filters
Bucket elevators
Conveyor belts
Mixers

Turnkey projects

Euromecc S.r.l. se réserve le droit de modifier les données fournies sans préavis lorsqu'il existe des raisons justifiées. Les données et les mesures ne sont donc pas contraignantes. Les illustrations peuvent inclure des accessoires et, par conséquent, elles peuvent différer des versions standard de nos installations.

Euromecc S.r.l. reserves the right to change the information contained herein without prior notice where it is considered justified. The data and dimensions are therefore not to be considered as binding. The illustrations may include accessories and therefore they could be slightly different from the standard versions of the equipment.