EUROMECC

CENTRALES A BETON STATIONNAIRES

STATIONARY CONCRETE BATCHING PLANT



READY MIX

PRE- CAST

CEMENT MIXTURE

www.euromecc.com

PLUS DE 50 ANS D'EXPERIENCE
DANS LES CENTRALES A BETON

MORE THAN 50 YEARS EXPERIENCE
IN BATCHING PLANTS

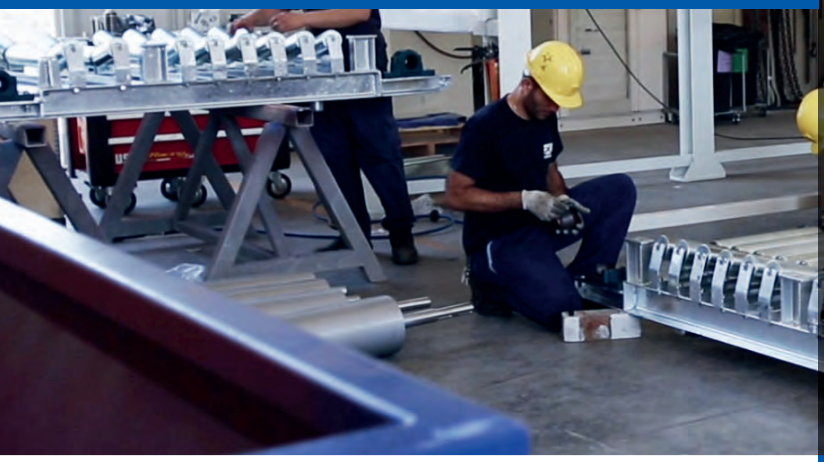

Euromecc est une entreprise italienne, active dans le monde entier depuis plus de 50 ans, leader dans la conception et la production de centrales à béton, de silos et de terminaux pour le stockage de ciment et de matériaux pulvérulents, de dissolveurs, d'installations d'inertisation et de recyclage du béton. L'innovation constante des processus de production et de la gamme de produits a permis à l'entreprise de s'imposer comme synonyme de qualité et de compétitivité.

Euromecc is an Italian company, operating worldwide for more than 50 years, leader in the design and manufacturing of concrete batching plants, silos and terminal for the storage of cement and bulk materials handling, dissolvers, inertisation and concrete reclaimer plants. The continuous improvement of manufacturing processes and range of products has allowed the company to become synonym of quality and competitiveness.

Notre unité de production se trouve à Misterbianco (CT) et se développe sur une superficie de plus de 220.000 m², dont environ 24 000 couverts. Notre personnel hautement qualifié utilise les logiciels les plus avancés du marché et coopère pour concevoir et mettre en oeuvre des solutions qui répondent au mieux aux besoins de nos clients. Pour remplir les conditions de qualité nécessaires à des volumes de production élevés, nos établissements sont pourvus d'équipements de pointe. Tous nos produits sont fabriqués en Italie, conformément aux réglementations en matière de sécurité et d'environnement et ils sont accompagnés d'une déclaration de conformité CE. Euromecc offre des solutions clés en main, en commençant par la conception et en passant par la production de chaque produit et de ses composants. Tous les usinages se font en interne, ce qui assure qualité, professionnalisme et fiabilité.

The manufacturing site is located in Misterbianco (CT) over an area of more than 220.000 m², whose 24.000 m² roofed. Our high-skilled professionals use the most recent software and work together in order to design solutions able to best meet customers' needs. To satisfy the necessary quality requirements on elevated production volumes, our manufacturing department is provided with the most advanced equipment. All our products are Made in Italy, they comply with the Health and Safety requirements and are accompanied by the EC compliance declaration.
Euromecc offers turnkey solutions, starting from design activities and moving through the manufacturing of each product and related components. Every phase is executed within the company, as guarantee of quality, professionalism and reliability.



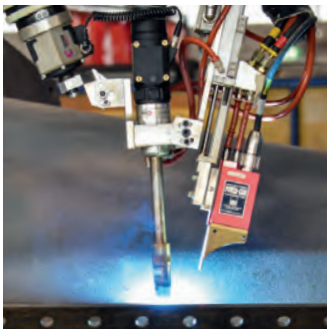







EUROMECC

Les activités commerciales d'Euromecc sont confiées à 4 commerciaux seniors qui prennent en charge les activités d'exportation et coordonnent les différents revendeurs et agents qui représentent le point de contact avec le marché. Cette structure a permis à Euromecc d'atteindre plus de 100 pays avec ses produits et de consolider sa position d'acteur clé sur les cinq continents. Le marché intérieur, quant à lui, est couvert par 2 responsables commerciaux assistés du responsable grands comptes, qui contribue également à renforcer les collaborations avec les grands noms du secteur. Enfin, le PDG, à qui est confiée la direction commerciale, supervise les opérations et définit la stratégie.

Euromecc's sales activities are addressed to 4 senior area managers who looks after Export activities and coordinate various dealers and agents worldwide, who represent the first contact with the market. This organisation has allowed Euromecc to reach with its products more than 100 countries and consolidate its key player role in all the five continents. The domestic market then is covered by 2 sales men who are supported by the Key Account Manager, that also strengthen the relationship with the Bigs of our sector. Finally all sales activities are oversighted by our CEO who is in charge for the sales direction.



Développement
Pour soutenir les activités de production, nous trouvons notre bureau d'études : une équipe de 23 ingénieurs qui s'engagent quotidiennement dans des activités de conception, de gestion de projet et de contrôle qualité. Nous collaborons également avec diverses sociétés d'ingénierie qui nous assistent dans des activités extraordinaires et dans le développement de nouveaux produits, que nous réalisons également avec l'Université de Catane. L'équipe est complétée par les départements de la logistique, de la gestion des processus de production et du SAV.



Design
To support the manufacturing activities we have our technical department: a team made up of 23 engineers which daily focuses on design, project management and quality control activities. Furthermore we cooperate with several engineering companies who support us on bespoke activities and the development of new products, which we also do with the University of Catania. The team is then completed by logistic department, manufacturing processes management unit the after-sales adepartment unit.





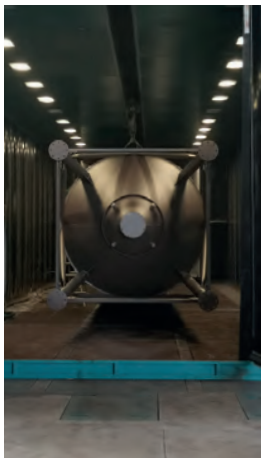



Notre offre pour l'industrie du béton
Euromecc crée des solutions à 360 degrés pour l'industrie du béton. La proposition technique est en mesure de satisfaire aussi bien les besoins des entreprises familiales, à travers une gamme de produits standards, que ceux des grands groupes avec des solutions sur-mesure destinées à contribuer à la réalisation de grands ouvrages. Les montages sont proposés en formule "clé en main" ou bien en formule " assistance".

Our offer for the concrete industry
Euromecc realises solutions at 360-degrees for the concrete industry. The technical proposal is able to satisfy either family businesses necessities, with a full set of standard products, and big corporates with bespoke solutions meant to contribute to the realisation of strategic infrastructure. Those can be proposed turn-key or with our support for installation and start-up.

GROUPE DE MALAXAGE 45 m³/h

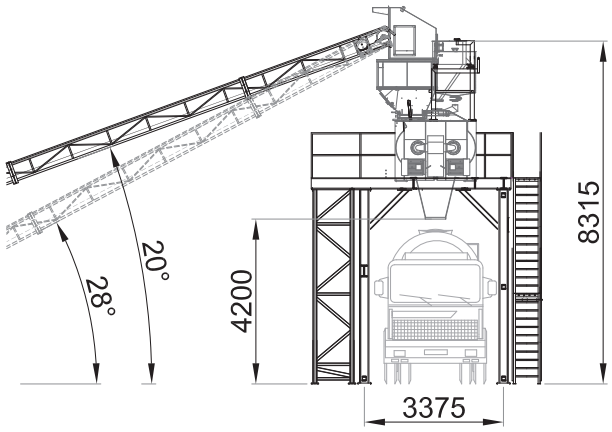

VUE LATERALE 45b
SIDE VIEW 45b

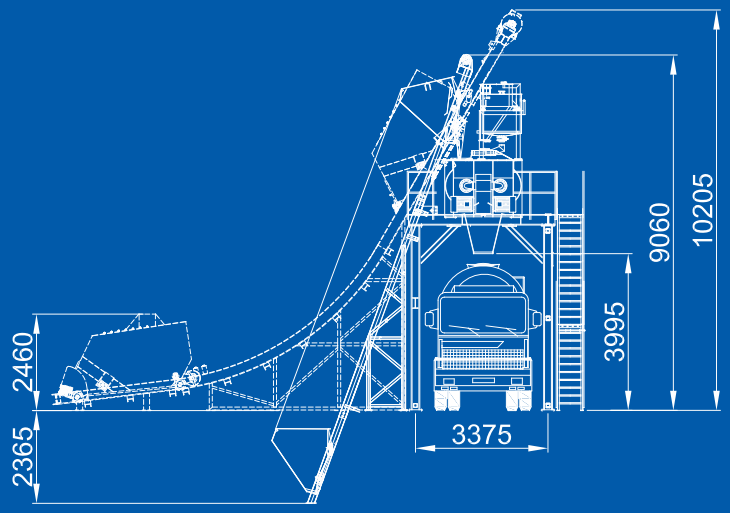

VUE LATERALE 45s
SIDE VIEW 45s

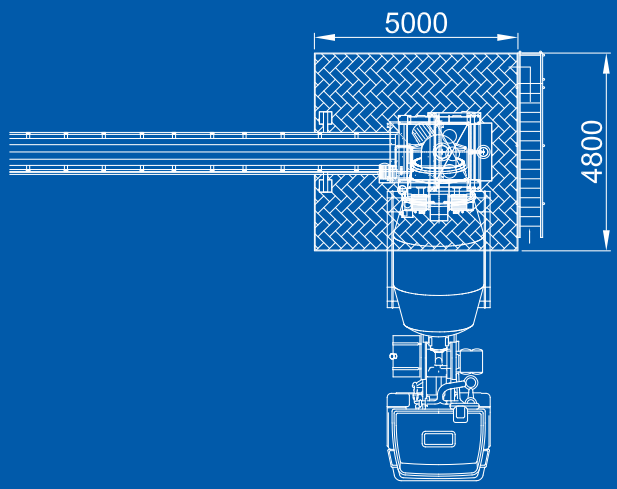

VUE EN PLAN 45b
TOP VIEW 45 b

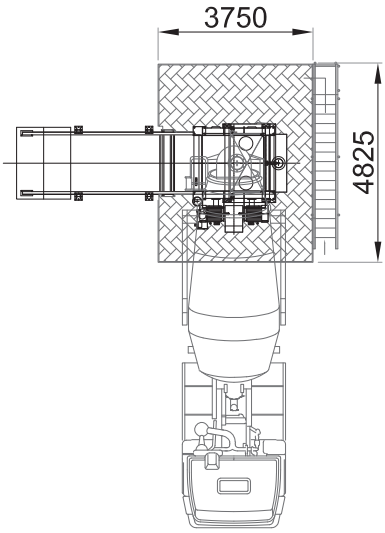

VUE EN PLAN 45s
TOP VIEW 45s

Le groupe de malaxage de 45 m3 / h est disponible en différentes variantes en fonction de l'utilisation prévue. Il peut être personnalisé en adoptant un système de chargement à bande lisse ou chevronnée, ou en utilisant le skip de chargement là où les espaces sont limités. Il est possible de remplacer le malaxeur double arbre par un malaxeur planétaire de taille équivalente, pouvant comporter une ou plusieurs portes de déchargement, en fonction des besoins du chantier. Tous les groupes de malaxage Euromecc peuvent être équipés de bardage en simple ou double peau, et d'innombrables accessoires.

The mixing unit of 45 m³/h is available in multiple configurations, according to the intended use. It can be customised using flat or chevron belt feed, or in case of reduced footprint, with a skip hoist.
It is possible to replace the twin shaft mixer with a planetary mixer of the same size, which can be supplied with one or more discharge doors, according to the jobsite needs.
Every Euromecc mixing unit can be equipped with a single skin or insulated cladding, as well as a lot of different accessories.

MIXING UNIT OF 45 m³/h



TECHNICAL DATA - CARACTERISTIQUES TECHNIQUES	SI UNITS	Belt - Tapis	Skip	US UNITS	Belt - Tapis	Skip
Theoretical hourly output - Production horaire théorique	m³/h	45	45	yd³/h	59	59
Mixer - Malaxeur*	model	MEB1500/1000	MEB1500/1000	model	MEB1500/1000	MEB1500/1000
Mixer motor - Moteur du malaxeur	kW	2x 18,5	2x 18,5	hp	2x 24.8	2x 24.8
Aggregate holding hopper - Trémie d'attente agrégats**	m³	1,5	-	yd³	1,96	-
Cement weighing system - Bascule à ciment	kg	1000	1000	lb	2205	2205
Water weighing system - Bascule à eau	kg	500	500	lb	1100	1100
Loading belt width - Largeur du tapis de reprise	mm	800	-	inch	31,5	-
Loading belt capacity - Débit du tapis de reprise	m³/h	260	-	yd³/h	340	-
Loading belt - Type de tapis	type	flat-lisse chevron	-	type	flat - lisse chevron	-
Skip motor - Moteur Skip	kW	-	15	hp	-	20
Loading Skip - Skip di chargement	m3	-	1,5	yd3	-	1,96
Operating voltage - Tension de service	V	400	400	V	400	400
Operating frequency - Fréquence de service	Hz	50/60	50/60	Hz	50/60	50/60

**** also with planetary mixer MEP /*** aussi avec malaxeur planétaire MEP
***** On demand available with direct loading /*** Sur demande disponible avec chargement direct

Available with / Disponible avec	***VE version*** Série VE	***MOD version*** Série MOD	***MAX version*** Série MAX	***DP version*** Série DP	***DP2T version*** Série DP2T	***MIX-C version*** Série MIX-C
	•	•	-	-	-	-

GROUPE DE MALAXAGE 65 : 75 m³/h

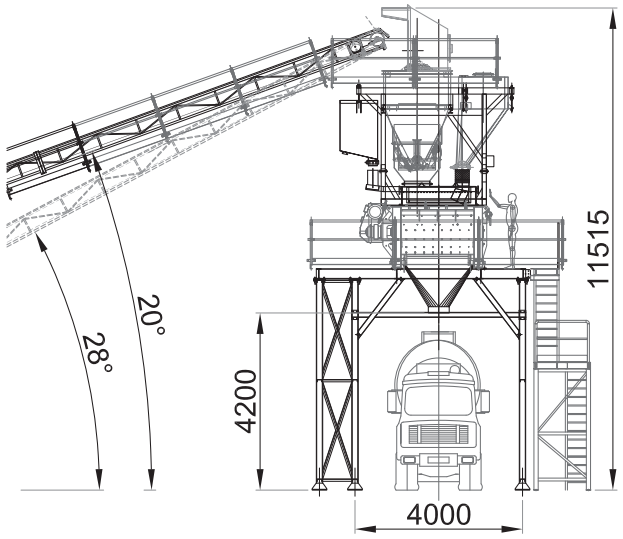

VUE LATERALE 65:75b
SIDE VIEW 65:75b

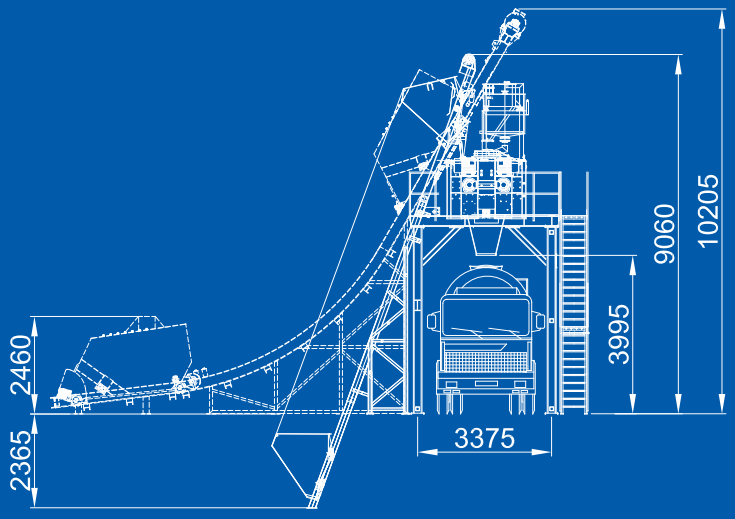

VISTA LATERALE 65:75s
SIDE VIEW 65:75s

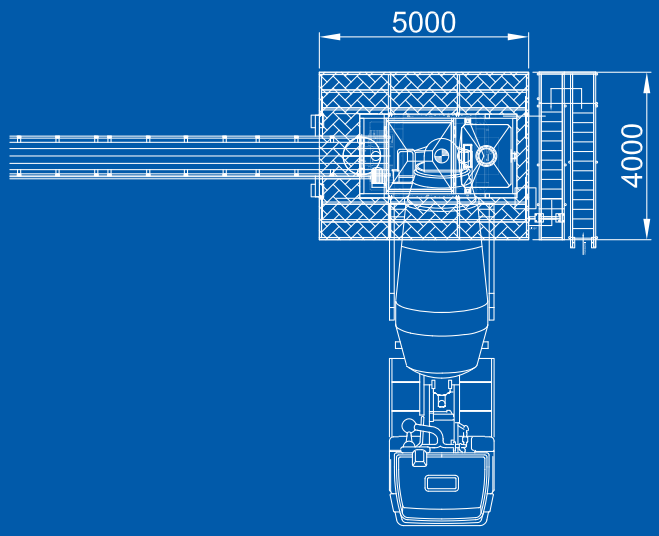

VISTA DALL'ALTO 65:75b
TOP VIEW 65:75b

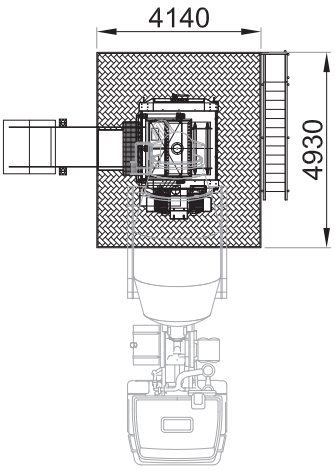

VUE EN PLAN 65:75s
TOP VIEW 65:75s

Le groupe de malaxage de 65:75 m3/h est disponible en différentes variantes en fonction de l'utilisation prévue. Le débit varie en fonction de la taille du mélangeur qui peut être de 1,5 m3/cycle ou de 1,67 m3/cycle. Il peut être personnalisé en adoptant un système de chargement à bande lisse ou chevron avec ou sans trémie d'attente agrégats, ou en utilisant un skip de chargement où les espaces sont restreints. Il est possible d'augmenter les bascules de dosage de poudre à la fois pour accélérer les phases et pour utiliser des fillers, des cendres ou d'autres composants. Il est possible de remplacer le malaxeur double axe par un malaxeur planétaire de taille équivalente, pouvant comporter une ou plusieurs portes de vidange, en fonction des besoins du chantier. Tous les groupes de malaxage Euromecc peuvent être équipés de bardage en simple ou double peau et d'innombrables accessoires.

The mixing unit of 65:75 m³/h is available in multiple configurations, according to the intended use. The capacity change according to the mixer size which can be 1,5 m³/cycle or 1,67 m³/cycle. It can be customised using flat or chevron belt feed with or without an aggregate holding hopper, or in case of reduced footprint, with a skip hoist. It is possible to increase the number of powder scales, either to speed up the dosing phase and use more components such as filler, ashes or other materials.
It is possible to replace the twin shaft mixer with a planetary mixer of the same size, which can be supplied with one or more discharge doors, according to the jobsite needs.
Every Euromecc mixing unit can be equipped with a single skin or insulated cladding, as well as a lot of different accessories.

MIXING UNIT OF 65 : 75 m³/h



TECHNICAL DATA - CARACTERISTIQUES TECHNIQUES	SI UNITS	Belt - Tapis	Skip	US UNITS	Belt - Tapis	Skip
Theoretical hourly output - Production horaire théorique	m³/h	65	65	yd³/h	85	85
Mixer - Malaxeur *	model	MEB2250/1500	MEB2250/1500	model	MEB2250/1500	MEB2250/1500
Mixer motor - Moteur du malaxeur	kW	2x 22	2x 22	hp	2x 29.5	2x 29.5
Aggregate holding hopper - Trémie d'attente agrégats**	m3	2	-	yd3	2,61	-
Cement weighing system - Bascule à ciment	kg	1000	1000	lb	2205	2205
Water weighing system - SBascule à eau	kg	500	500	lb	1100	1100
Loading belt width - Largeur du tapis de reprise	mm	800	-	inch	31,5	-
Loading belt capacity - Débit du tapis de reprise	m³/h	260	-	yd³/h	340	-
Loading belt - Type de tapis	type	flat - lisse chevron	-	type	flat - lisse chevron	-
Skip motor - Moteur Skip	kW	-	18	hp	-	24
Loading Skip - Skip di chargement	m³	-	2	yd³	-	2,61
Operating voltage - Tension de service	V	400	400	V	400	400
Operating frequency - Fréquence de service	Hz	50/60	50/60	Hz	50/60	50/60

**** also with planetary mixer MEP /*** aussi avec malaxeur planétaire MEP
***** On demand available with direct loading /*** Sur demande disponible avec chargement direct

Available with / Disponible avec	***VE version*** Série VE	***MOD version*** Série MOD	***MAX version*** Série MAX	***DP version*** Série DP	***DP2T version*** Série DP2T	***MIX-C version*** Série MIX-C
	•	•	-	•	•	-

GROUPE DE MALAXAGE 90 : 100 m³/h

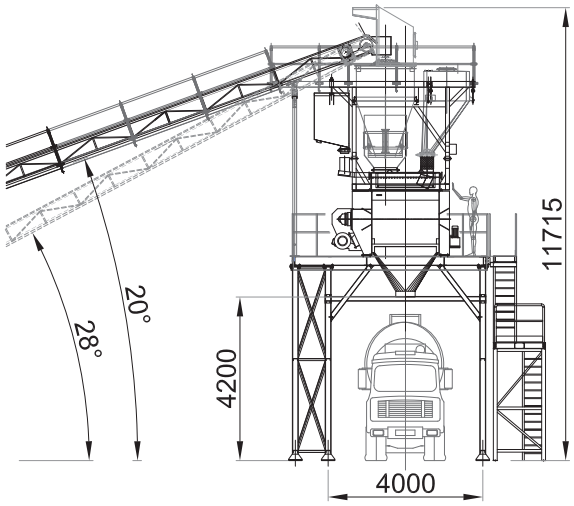

VUE LATERALE 90:100b
SIDE VIEW 90:100b

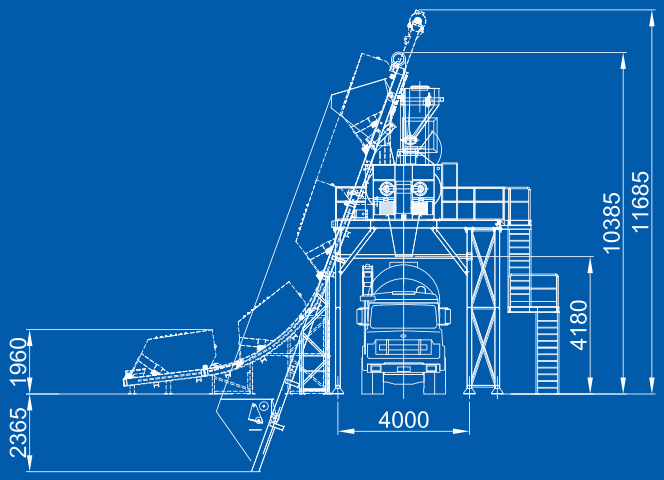

VUE LATERALE 90:100s
SIDE VIEW 90:100s

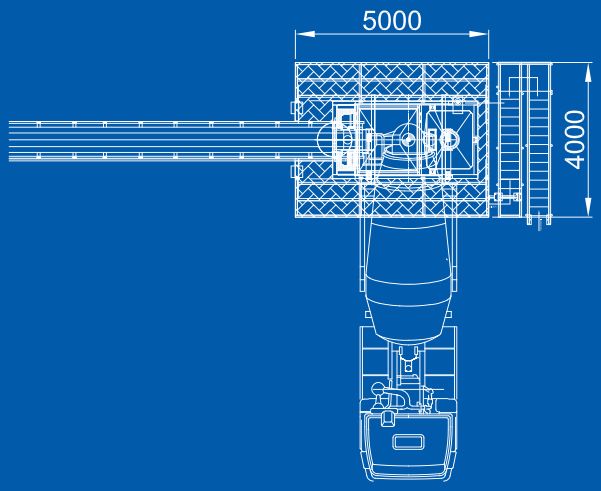

VUE EN PLAN 90:100b
TOP VIEW 90:100b

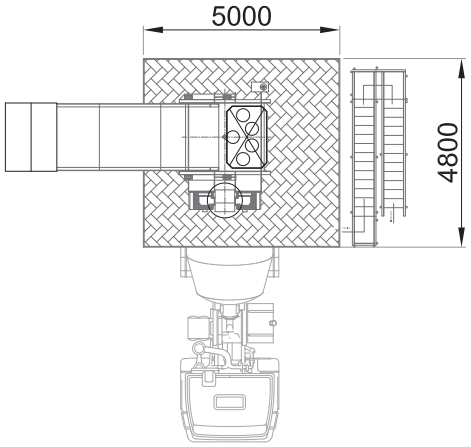

VUE EN PLAN 90:100s
TOP VIEW 90:100s

Le groupe de malaxage de 90:100 m3/h est disponible en différentes variantes en fonction de l'utilisation prévue. Le débit varie en fonction de la taille du mélangeur qui peut être de 2 m3/cycle ou de 2.5 m3/cycle. Il peut être personnalisé en adoptant un système de chargement à bande lisse ou chevron avec ou sans trémie d'attente agrégats, ou en utilisant un skip de chargement où les espaces sont restreints.
Il est possible d'augmenter les bascules de dosage de poudre à la fois pour accélérer les phases et pour utiliser des fillers, des cendres ou d'autres composants.
Il est possible de remplacer le malaxeur double axe par un malaxeur planétaire de taille équivalente, pouvant comporter une ou plusieurs portes de vidange, en fonction des besoins du chantier. Tous les groupes de malaxage Euromecc peuvent être équipés de bardage en simple ou double peau et d'innombrables accessoires.

The mixing unit of 90:100 m³/h is available in multiple configurations, according to the intended use. The capacity change according to the mixer size which can be 2,0 m³/cycle or 2,5 m³/cycle. It can be customised using flat or chevron belt feed with or without an aggregate holding hopper, or in case of reduced footprint, with a skip hoist. It is possible to increase the number of powder scales, either to speed up the dosing phase and use more components such as filler, ashes or other materials.
It is possible to replace the twin shaft mixer with a planetary mixer of the same size, which can be supplied with one or more discharge doors, according to the jobsite needs.
Every Euromecc mixing unit can be equipped with a single skin or insulated cladding, as well as a lot of different accessories.

MIXING UNIT OF 90 : 100 m³/h



TECHNICAL DATA - CARACTERISTIQUES TECHNIQUES	SI UNITS	Belt - Tapis	Skip	US UNITS	Belt - Tapis	Skip
Theoretical hourly output - Production horaire théorique	m³/h	105	105	yd³/h	130.8	130.8
Mixer - Malaxeur*	model	MEB3750/2500	MEB3750/2500	model	MEB3750/2500	MEB3750/2500
Mixer motor - Moteur du malaxeur	kW	2x 45	2x 45	hp	2x 60	2x 60
Aggregate holding hopper - Trémie d'attente agrégats**	m3	3,75	-	yd3	4,9	-
Cement weighing system - Bascule à ciment	kg	1500	1500	lb	3305	3305
Water weighing system - Bascule à eau	kg	1000	1000	lb	2205	2205
Loading belt width - Largeur du tapis de reprise	mm	800	-	inch	31,5	-
Loading belt capacity - Débit du tapis de reprise	m³/h	260	-	yd³/h	340	-
Loading belt - Type de tapis	type	flat - lisse chevron	-	type	flat - lisse chevron	-
Skip motor - Moteur Skip	kW	-	22	hp	-	29.5
Loading Skip - Skip di chargement	m3	-	3,75	yd³	-	4,9
Operating voltage - Tension de service	V	400	400	V	400	400
Operating frequency - Fréquence de service	Hz	50/60	50/60	Hz	50/60	50/60

**** also with planetary mixer MEP /*** aussi avec malaxeur planétaire MEP
***** On demand available with direct loading /*** Sur demande disponible avec chargement direct

Available with / Disponible avec	***VE version*** Série VE	***MOD version*** Série MOD	***MAX version*** Série MAX	***DP version*** Série DP	***DP2T version*** Série DP2T	***MIX-C version*** Série MIX-C
	•	•	•	•	•	-

GROUPE DE MALAXAGE 120 : 130 m³/h

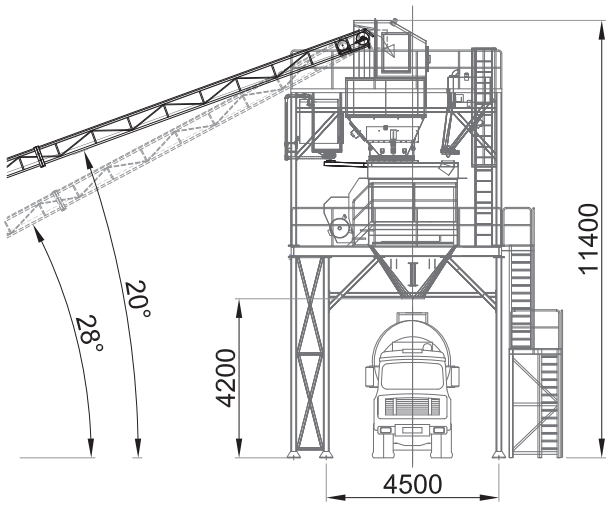

VUE LATERALE 120:130b
SIDE VIEW 120:130b

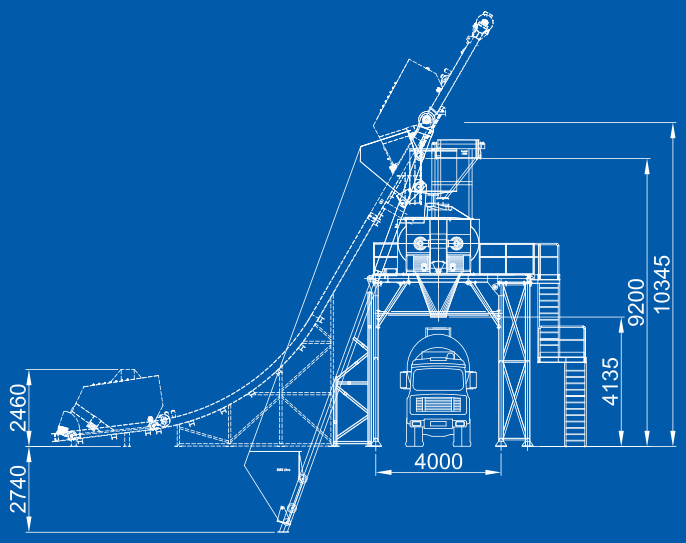

VUE LATERALE 120:130s
SIDE VIEW 120:130s

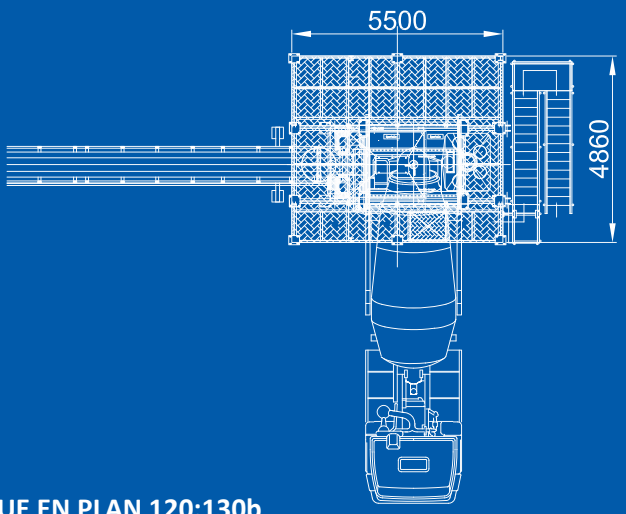

VUE EN PLAN 120:130b
TOP VIEW 120:130b

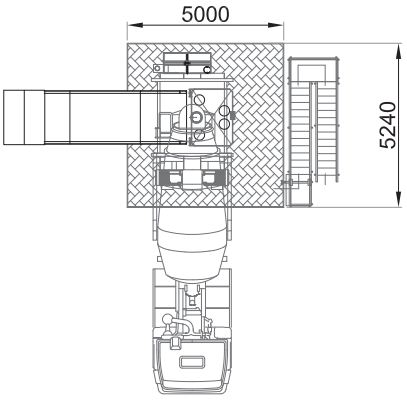

VUE EN PLAN 120:130s
TOP VIEW 120:130s

Le groupe de malaxage de 120:130 m3/h est disponible en différentes variantes en fonction de l'utilisation prévue. Le débit varie en fonction de la taille du mélangeur qui peut être de 3 m3/cycle ou de 3.3 m3/cycle. Il peut être personnalisé en adoptant un système de chargement à bande lisse ou chevron avec ou sans trémie d'attente agrégats, ou en utilisant un skip de chargement où les espaces sont restreints.
Il est possible de remplacer le malaxeur double axe par un malaxeur planétaire de taille équivalente, pouvant comporter une ou plusieurs portes de vidange, en fonction des besoins du chantier. Il est possible d'augmenter les bascules de dosage de poudre à la fois pour accélérer les phases et pour utiliser des fillers, des cendres ou d'autres composants. Tous les groupes de malaxage Euromecc peuvent être équipés de bardage en simple ou double peau et d'innombrables accessoires.

The mixing unit of 120:130 m³/h is available in multiple configurations, according to the intended use. The capacity change according to the mixer size which can be 3,0 m³/cycle or 3,33 m³/cycle. It can be customised using flat or chevron belt feed with or without an aggregate holding hopper, or in case of reduced footprint, with a skip hoist.
It is possible to replace the twin shaft mixer with a planetary mixer of the same size, which can be supplied with one or more discharge doors, according to the jobsite needs. It is possible to increase the number of powder scales, either to speed up the dosing phase and use more components such as filler, ashes or other materials.
Every Euromecc mixing unit can be equipped with a single skin or insulated cladding, as well as a lot of different accessories.

MIXING UNIT OF 120 : 130 m³/h



TECHNICAL DATA - CARACTERISTIQUES TECHNIQUES	SI UNITS	Belt - Tapis	Skip	US UNITS	Belt - Tapis	Skip
Theoretical hourly output - Production horaire théorique	m³/h	120	120	yd³/h	157	157
Mixer - Malaxeur	model	MEB4500/3000	MEB4500/3000	model	MEB4500/3000	MEB4500/3000
Mixer motor - Moteur du malaxeur	kW	2x 55	2x 55	hp	2x 74	2x 74
Aggregate holding hopper - Trémie d'attente agrégats*	m³	4,5	-	yd³	5,88	-
Cement weighing system - Bascule à ciment	kg	2000	2000	lb	4410	4410
Water weighing system - Bascule à eau	kg	1000	1000	lb	2205	2205
Loading belt width - Largeur du tapis de reprise	mm	800	-	inch	31,5	-
Loading belt capacity - Débit du tapis de reprise	m³/h	260	-	yd³/h	340	-
Loading belt - Tipo nastro	type	flat - lisse chevron	-	type	flat - lisse chevron	-
Skip motor - Moteur Skip	kW	-	22	hp	-	29,5
Loading Skip - Skip di chargement	m³	-	4,5	yd³	-	5,88
Operating voltage - Tension de service	V	400	400	V	400	400
Operating frequency - Fréquence de service	Hz	50/60	50/60	Hz	50/60	50/60

**** On demand available with direct loading /*** Sur demande disponible avec chargement direct

Available with / Disponible avec	***VE version*** Série VE	***MOD version*** Série MOD	***MAX version*** Série MAX	***DP version*** Série DP	***DP2T version*** Série DP2T	***MIX-C version*** Série MIX-C
	•	•	•	•	•	-

GROUPE DE MALAXAGE 150 m³/h

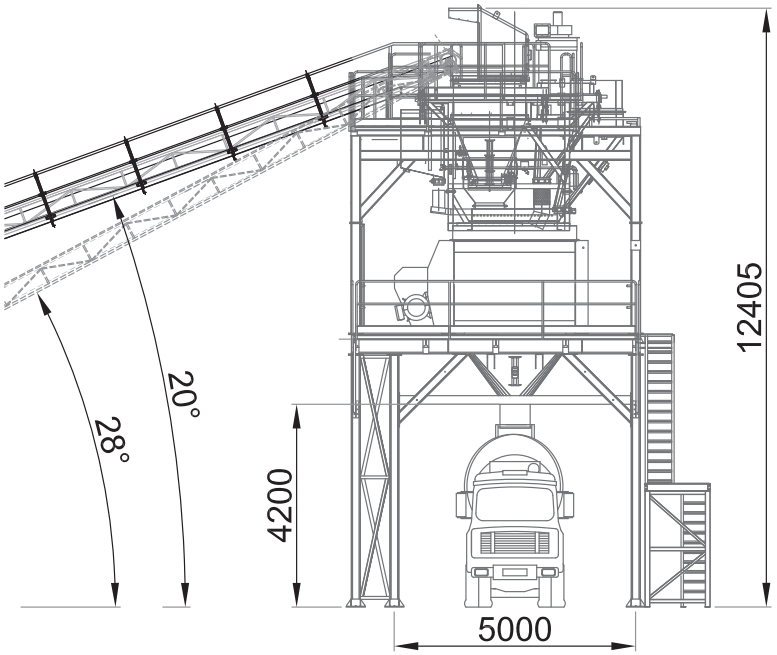

VUE LATERALE
SIDE VIEW

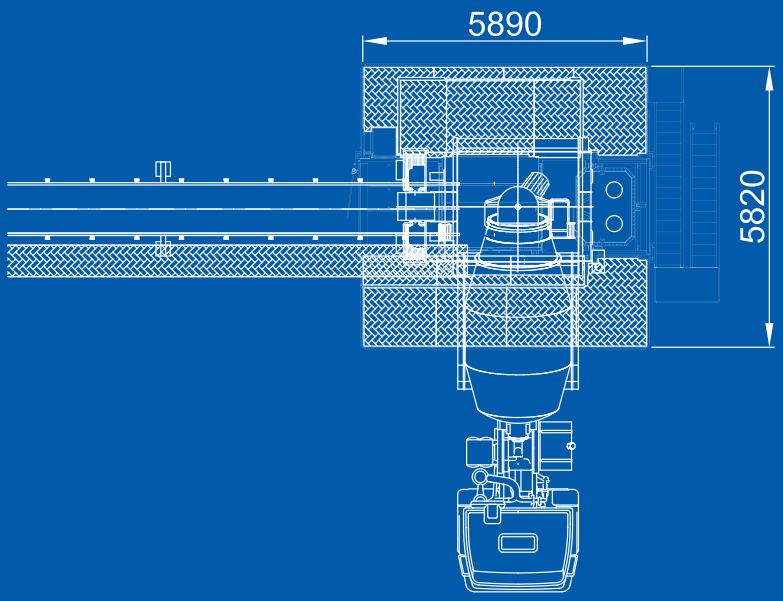

VUE EN PLANTO
TOP VIEW

Le groupe de malaxage de 150 m3/h est disponible en différentes variantes en fonction de la géométrie du chantier. Il peut être personnalisé en adoptant un système de chargement à bande lisse ou chevronné de grande capacité, avec trémie d'attente.

Il est possible d'augmenter les bascules de dosage de poudre à la fois pour accélérer les phases et pour utiliser des fillers, des cendres ou d'autres composants.

Tous les groupes de malaxage Euromecc peuvent être équipés de bardage en simple ou double peau et d'innombrables accessoires.

The mixing unit of 150 m³/h is available in multiple configurations, according to the geometry of the jobsite. It can be customised using high-capacity flat or chevron belt feed, with or without aggregate holding hopper. It is possible to increase the number of powder scales, either to speed up the dosing phase and use more components such as filler, ashes or other materials.

It is possible to replace the twin shaft mixer with a planetary mixer of the same size, which can be supplied with one or more discharge doors, according to the jobsite needs.

Every Euromecc mixing unit can be equipped with a single skin or insulated cladding, as well as a lot of different accessories.

MIXING UNIT OF 150 m³/h



TECHNICAL DATA - CARACTERISTIQUES TECHNIQUES	SI UNITS	Belt - Tapis	Skip	US UNITS	Belt -Tapis	Skip
Theoretical hourly output - Production horaire théorique	m³/h	150	N/A	yd³/h	196	N/A
Mixer - Malaxeur	model	MEB6000/4000	N/A	model	MEB6000/4000	N/A
Mixer motor - Moteur du malaxeur	kW	2x 75	N/A	hp	2x 100.5	N/A
Aggregate holding hopper - Trémie d'attente agrégats*	m³	6	N/A	yd³	7,84	N/A
Cement weighing system - Bascule à ciment	kg	3000	N/A	lb	6615	N/A
Water weighing system - Bascule à eau	kg	1500	N/A	lb	3305	N/A
Loading belt width - Largeur du tapis de reprise	mm	1000	N/A	inch	39,4	N/A
Loading belt capacity - Débit du tapis de reprise	m³/h	520	N/A	yd³/h	340	N/A
Loading belt - Type de tapis	type	flat - lisse chevron	-	type	flat - lisse chevron	-
Skip motor - Moteur Skip	kW	-	N/A	hp	-	N/A
Loading Skip - Skip di chargement	m³	-	N/A	yd³	-	N/A
Operating voltage - Tension de service	V	400	N/A	V	400	N/A
Operating frequency - Fréquence de service	Hz	50/60	N/A	Hz	50/60	N/A

**** On demand available with direct loading /*** Sur demande disponible avec chargement direct

Available with / Disponible avec	***VE version*** Serie VE	***MOD version*** Serie MOD	***MAX version*** Serie MAX	***DP version*** Serie DP	***DP2T version*** Serie DP2T	***MIX-C version*** Serie MIX-C
	•	•	•	•	•	-

GROUPE DE MALAXAGE 150 : 300 m³/h

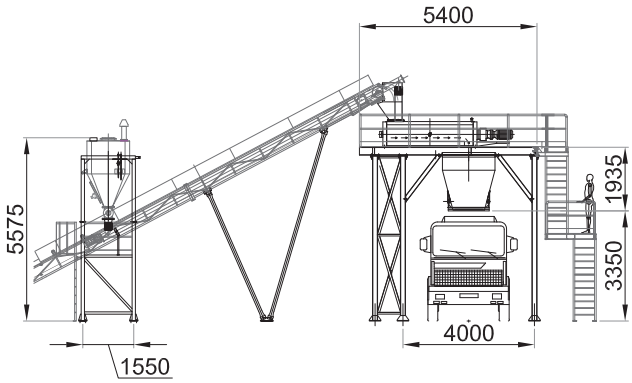

VUE LATERALE 150
SIDE VIEW 150

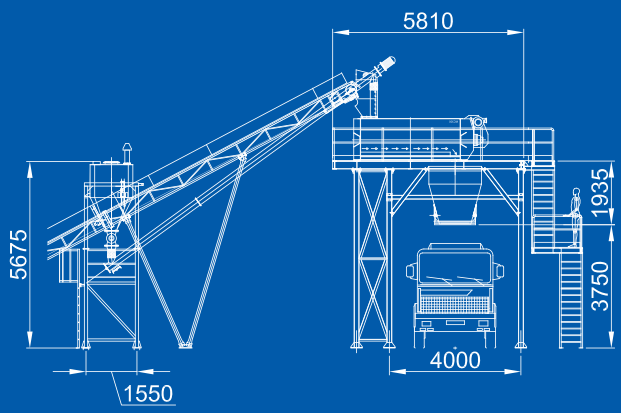

VUE LATERALE 300
SIDE VIEW 300

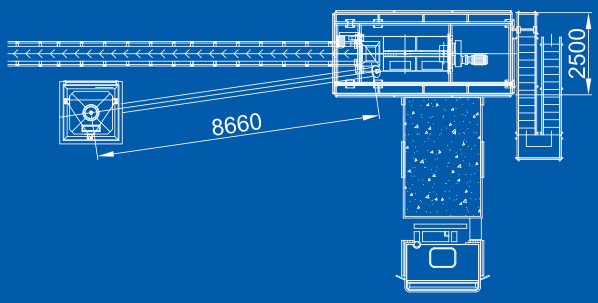

VUE EN PLAN 150
TOP VIEW 150

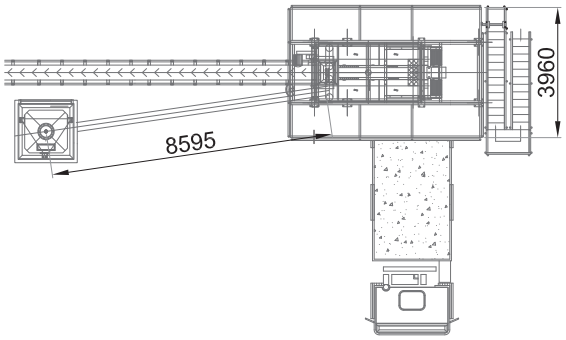

VUE EN PLAN 300
TOP VIEW 300

Le groupe de malaxage 150 : 300 m3/h est conçu pour travailler en continu, et est dédié à la production de grave ciment. Le débit varie en fonction de la taille du malaxeur qui peut être un MEC150 ou un MEC300. Il peut être personnalisé en adoptant un portique de chargement avec une trémie anti-ségrégation ou en utilisant des tapis de chargement en aval du malaxeur. Il est possible d'augmenter les bascules de dosage de poudre à la fois pour accélérer les phases et pour utiliser des fillers. Les groupes de malaxage en continu peuvent être équipés de divers accessoires pour le contrôle de la vitesse, pour la gestion automatisée, pour l'utilisation d'agrégats de grande taille et pour l'ajout de composants supplémentaires au mélange.

The mixing unit of 150:300 m³/h is designed to work by volume, and is meant to produce cement mixture. The capacity change according to the mixer model which can be an MEC150 or an MEC300. It can be customised using a mixer support structure with anti-segregation hopper or using a loading conveyor downstream the mixer.
It is possible to increase the number of powder scales, either to speed up the dosing phase and use more components such as filler.
The continuous mixing unit can be customised with several accessories to control the speed, automatically manage the installation, use high-size aggregate or add additional components to the mix design.

MIXING UNIT OF 150 : 300 m³/h



TECHNICAL DATA - CARACTERISTIQUES TECHNIQUES	SI UNITS	150	300	US UNITS	150	300
Theoretical hourly output - Production horaire théorique	m³/h	150	300	yd³/h	195	390
Mixer - Malaxeur	model	MEC 150	MEC 300	model	MEC 150	MEC 300
Mixer motor - Moteur du malaxeur	kW	22	2x 22	hp	29,48	2x29,48
Cement weighing system - Bascule à ciment	kg	3000	3000	lb	6600	6600
Loading belt width - Largeur du tapis de reprise	mm	800	800	inch	31,52	31,52
Loading belt capacity - Débit du tapis de reprise	m³/h	180	300	yd³/h	234	390
Loading belt - Type de tapis	type	flat / lisse	flat / lisse	type	flat / lisse	flat / lisse
Operating voltage - Tension de service	V	400	400	V	400	400
Operating frequency - Fréquence de service	Hz	50/60	50/60	Hz	50/60	50/60

Available with / Disponible avec	***VE version*** Série VE	***MOD version*** Série MOD	***MAX version*** Série MAX	***DP version*** Série DP	***DP2T version*** Série DP2T	***MIX-C version*** Série MIX-C
	-	-	-	-	-	•

GROUPE DE CHARGEMENT A SEC 80 : 100 m³/h

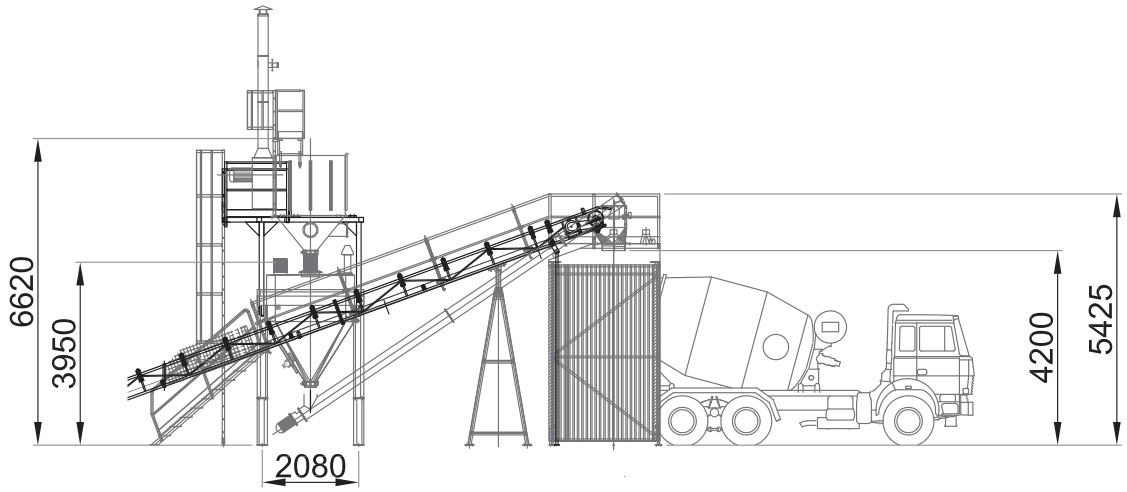

VUE LATERALE
SIDE VIEW

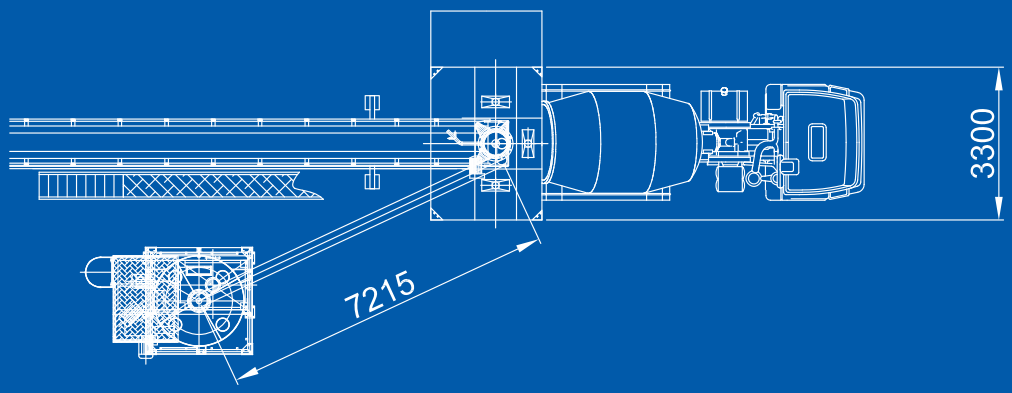

VUE EN PLAN
TOP VIEW

L'unité de chargement à sec 80 : 100 m3/h est disponible en différentes variantes en fonction de l'utilisation prévue. La capacité varie en fonction de la capacité des tapis et des systèmes de chargement de liants et d'eau. Il est possible d'utiliser des tapis de chargement lisses ou chevron, et il est également possible de personnaliser les systèmes de dépoussiérage des points de chargement. De plus, d'innombrables accessoires sont disponibles tels que des passerelles supplémentaires, des capteurs de vitesse sur les tapis, des dispositifs anti-engorgement et des bascules positionnées au-dessus du point de chargement.

The dry loading unit of 80:100 m³/h is available in multiple configurations, according to the intended use. The capacity change according to the capacity of belts and powder / water loading equipment.

It is possible to use flat or chevron loading belts, and also customise the de-dusting equipment of the loading bay. Furthermore there are several accessories such as additional walkways, rotation sensors on the belts, anti-obstruction devices and scales located above the loading bay.

DRY LOADING UNIT 80 : 100 m³/h



TECHNICAL DATA - CARACTERISTIQUES TECHNIQUES	SI UNITS	80 Dry	100 Dry	US UNITS	80	100
Theoretical hourly output - Production horaire théorique	m3/h	80	100	yd3/h	104	130
Cement weighing system - Bascule à ciment	kg	6000	6000	lb	13200	13200
Cement screw capacity - Débit de la vis de chargement	m3/h	70	110	yd3/h	91	143
Water dosing system - Système de dosage de l'eau	-	2"	3"	l-	2"	3"
Loading belt width - Largeur du tapis de reprise	mm	800	800	inch	31,5	31,5
Loading belt capacity - Débit du tapis de reprise	m3/h	180	260	yd3/h	234	338
Operating voltage - Tension de service	V	400	400	V	400	400
Operating frequency - Fréquence de service	Hz	50/60	50/60	Hz	50/60	50/60

Available with / Disponible avec	***VE version*** Série VE	***MOD version*** Série MOD	***MAX version*** Série MAX	***DP version*** Série DP	***DP2T version*** Série DP2T	***MIX-C version*** Série MIX-C
	•	-	•	•	•	-

GROUPE DE DOSAGE SERIE VE

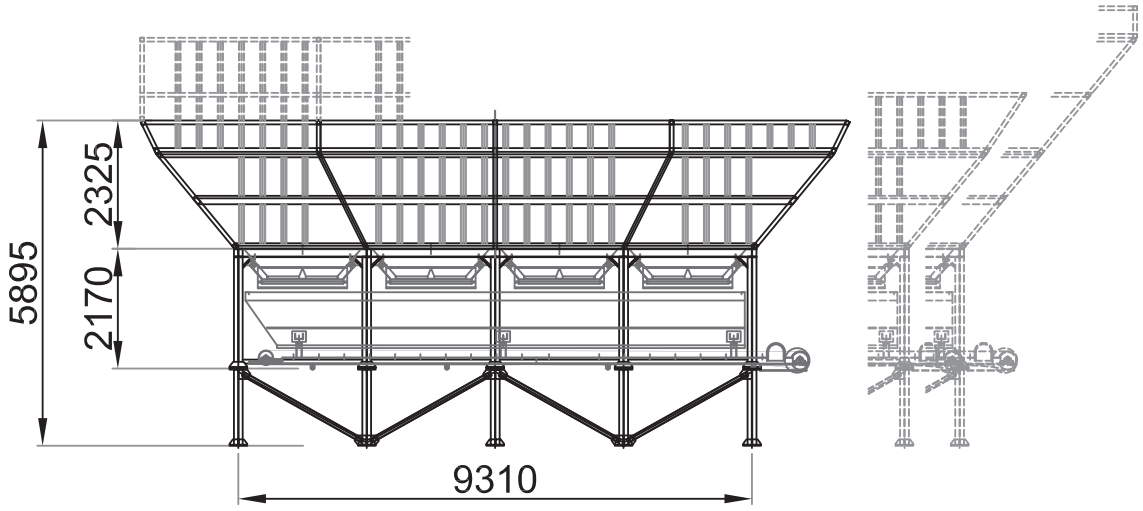

VUE LATERALE
SIDE VIEW

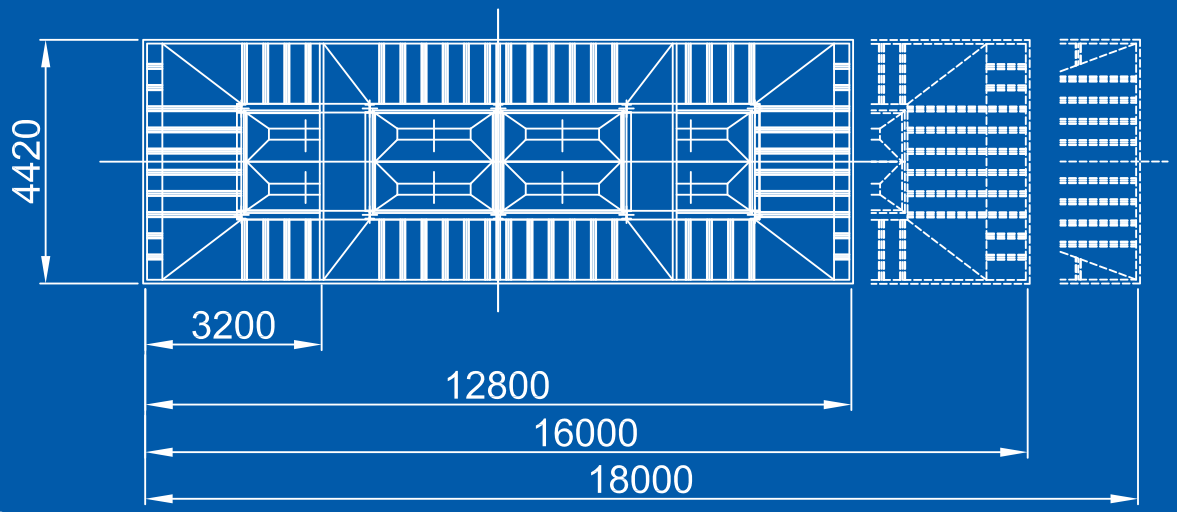

VUE EN PLAN
TOP VIEW

L'unité de dosage de la série VE représente une unité extrêmement polyvalente, adaptée au transport par route et par conteneur. Il est adapté au stockage de 4, 5 ou 6 types de granulats, et dispose d'une largeur de chargement de 3 200 mm (qui descend à 3 000 dans le cas du modèle à 6 compartiments). Le dosage s'effectue via un double casque et la trémie de pesée peut être personnalisée en fonction du groupe de malaxage. Les unités de dosage Euromecc peuvent être personnalisées avec des bardages en simple ou double peau, des structures de support en acier pour remplacer les piliers de support, des passerelles d'inspection périmétriques, des sondes de mesure d'humidité et bien plus encore.

The batching unit VE series represents a model extremely versatile, suitable for transportation by road or OT container. It is suitable to store 4, 5 or 6 kind of aggregate, and it has a loading width of 3.200 mm (which downsize to 3.000 mm on the 6 bins model).
The dosing is done through double gates discharge, while the weighing belt can be customised according to the mixing unit.
The Euromecc batching unit can be customised with single skin or insulated cladding, steel support structure to replace the concrete pillars, perimeter inspection walkways, moisture probes and much more.

BATCHING UNIT VE SERIES



TECHNICAL DATA - CARACTERISTIQUES TECHNIQUES	SI UNITS	4 VE	5 VE	6 VE	US UNITS	4 VE	5 VE	6 VE
Aggregate storage bins - Compartiments agrégats	n.	4	5	6	n.	4	5	6
Aggregate storage - Stockage agrégats	m^3	65 / 95	115 / 150	220 / 260	yd^3	85/125	150/195	220/340
Aggregate storage extra - Stockage agrégats extra	m^3	125 / 180	150 / 220	-	yd^3	162/235	195/285	-
Bins loading width - Largeur des trémies au chargement	mm	3200	3200	3000	inch	126	126	118
Loading height - Hauteur du chargement	mm	5300	5900	7400	inch	209	232	291
Discharge gates - Casques*	n.	8	10	12	n.	8	10	12
Aggregate weighing system - Bascule Agrégats	kg	5000 : 20000	5000 : 20000	5000 : 20000	lb	11000 : 44000	11000 : 44000	11000 : 44000
Extractor belt width - Largeur du tapis peseur	mm	800 : 1000	800 : 1000	800 : 1000	inch	31,5 : 39,4	31,5 : 39,4	31,5 : 39,4
Extractor belt capacity - Débit du tapis peseur	m^3/h	180 : 520	180 : 520	180 : 520	yd^3/h	235 : 675	235 : 675	235 : 675
Air compressor - Compresseur d'air	l	270	500	500	l	270	500	500

**** On demand available with single dosing gate per bin /*** Sur demande disponible en version simple casque

Available with / Disponible avec	***60 m3/h WET***	***80 m3/h WET***	***100 m3/h WET***	***120 m3/h WET***	***160 m3/h WET***	***150 m3/h continuous***	***300 m3/h continuous***	***80 m3/h DRY***	***100 m3/h DRY***
	•	•	•	•	•	-	-	•	•

GROUPE DE DOSAGE SERIE MOD

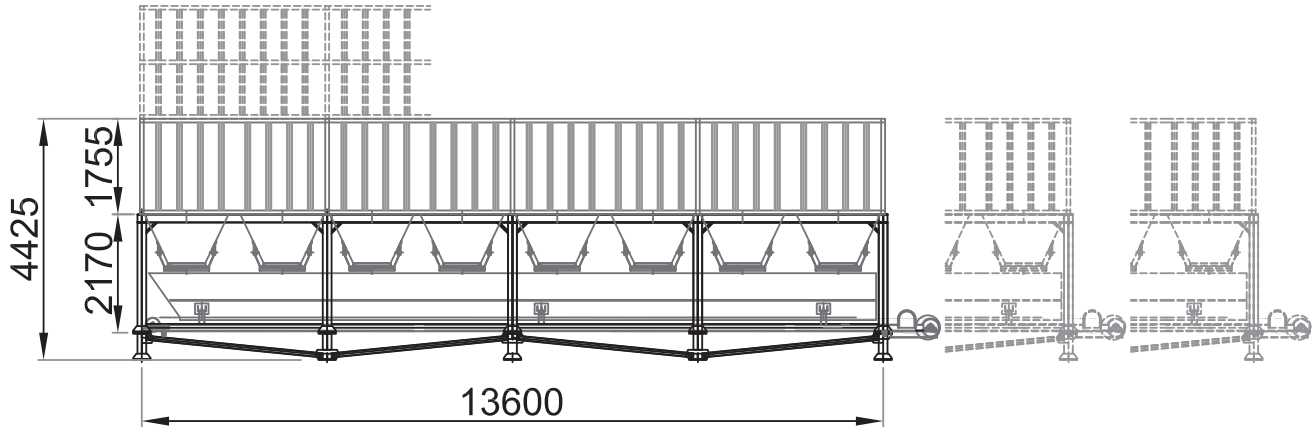

VUE LATERALE
SIDE VIEW

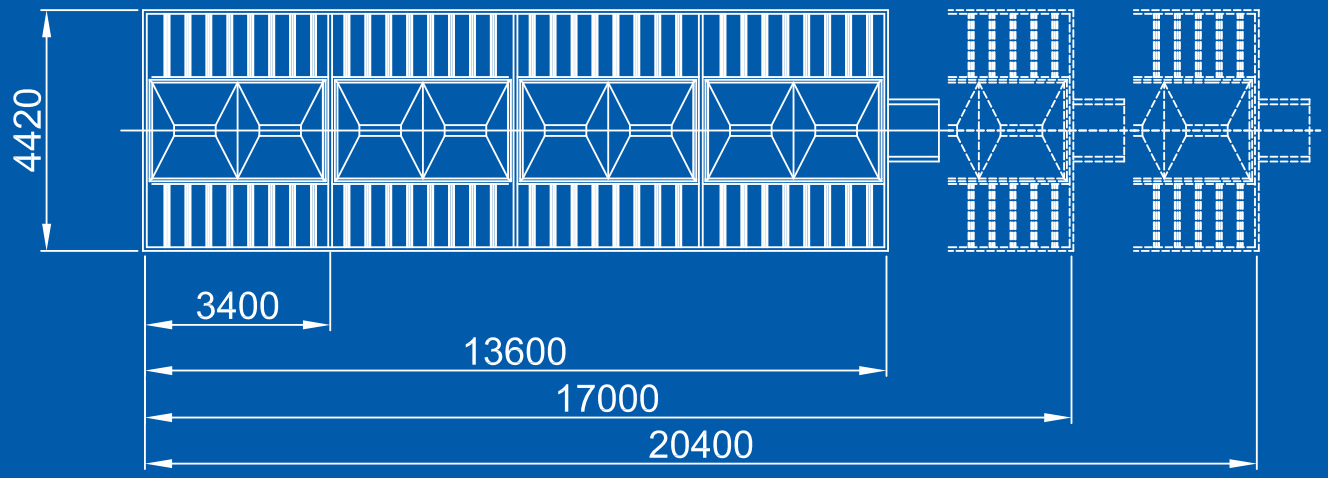

VUE EN PLAN
TOP VIEW

Le groupe de dosage de Série MOD représente une unité flexible, adaptée au transport par camion et conteneur. Le nombre de compartiments est modulaire et peut être personnalisé à partir de 2 sans limite réelle, avec une largeur de charge de 3 400 mm.
Le dosage s'effectue via un double casque et la trémie de pesée peut être personnalisée en fonction du groupe de malaxage. Les unités de dosage Euromecc peuvent être personnalisées avec des bardages en simple ou double peau, des structures de support en acier pour remplacer les piliers de support, des passerelles d'inspection périmétrique, des sondes de mesure d'humidité et bien plus encore.

The batching unit MOD series represents a flexible model, suitable for transportation by road or OT container. The number of bins is modular, and can be customised starting from 2 without a real top limit, with a loading width of 3.400 mm.
The dosing is done through double gates discharge, while the weighing belt can be customised according to the mixing unit.
The Euromecc batching unit can be customised with single skin or insulated cladding, steel support structure to replace the concrete pillars, perimeter inspection walkways, moisture probes and much more.

BATCHING UNIT MOD SERIES



TECHNICAL DATA - CARACTERISTIQUES TECHNIQUES	SI UNITS	4 MOD	5 MOD	6 MOD	US UNITS	4 MOD	5 MOD	6 MOD
Aggregate storage bins - Compartiments agrégats	n.	4	5	6	n.	4	5	6
Aggregate storage - Stockage agrégats	m^3	80 / 100	100 / 125	120 / 150	yd^3	104/130	130/162	156/195
Aggregate storage extra - Stockage agrégats extra	m^3	200 / 220	250 / 275	300 / 330	yd^3	260/286	325/357	390/429
Bins loading width - Largeur des trémies au chargement	mm	3400	3400	3400	inch	134	134	134
Loading height - Hauteur du chargement	mm	4400 : 7400	4400 : 7400	4400 : 7400	inch	173 : 291	173 : 291	173 : 291
Discharge gates - Casques*	n.	8	10	12	n.	8	10	12
Aggregate weighing system - Bascule Agrégats	kg	5000 : 20000	5000 : 20000	5000 : 20000	lb	11000:44000	11000:44000	11000:44000
Extractor belt width - Largeur du tapis de reprise	mm	800 : 1000	800 : 1000	800 : 1000	yd^3			
Extractor belt capacity - Débit du tapis de reprise	m^3/h	180 : 520	180 : 520	180 : 520	yd^3/h			
Air compressor - Compresseur d'air	l	270	500	500	l	270	500	500

Available with / Disponible avec	***60 m3/h WET***	***80 m3/h WET***	***100 m3/h WET***	***120 m3/h WET***	***160 m3/h WET***	***150 m3/h continuous***	***300 m3/h continuous***	***80 m3/h DRY***	***100 m3/h DRY***
	•	•	•	•	•	-	-	•	•

GROUPE DE DOSAGE SERIE MAX

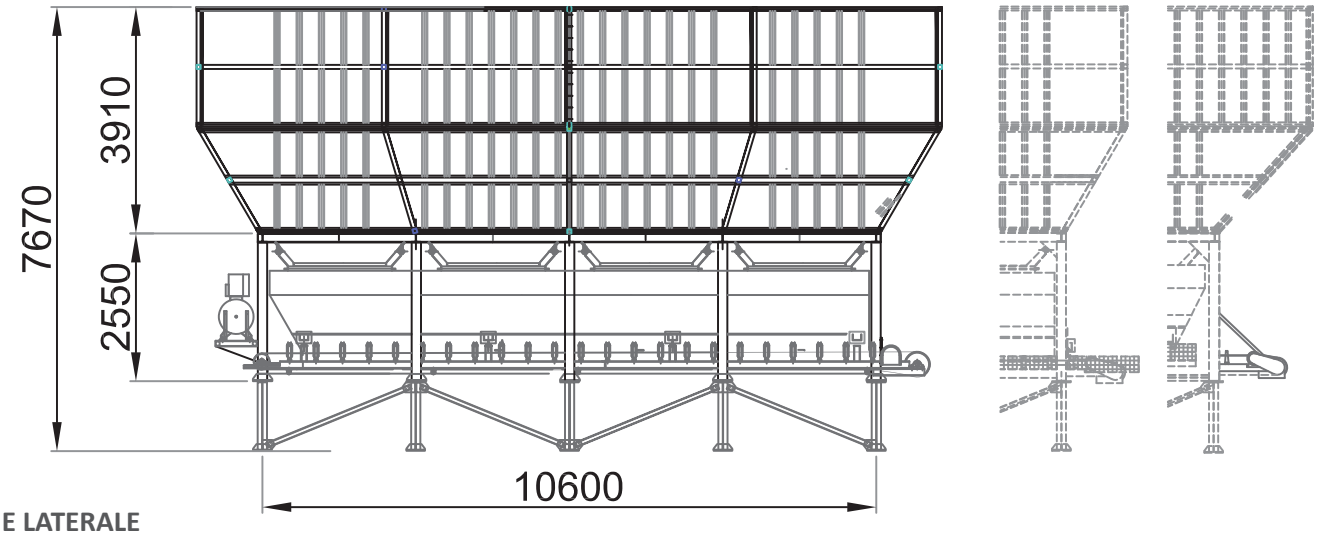

VUE LATERALE
SIDE VIEW

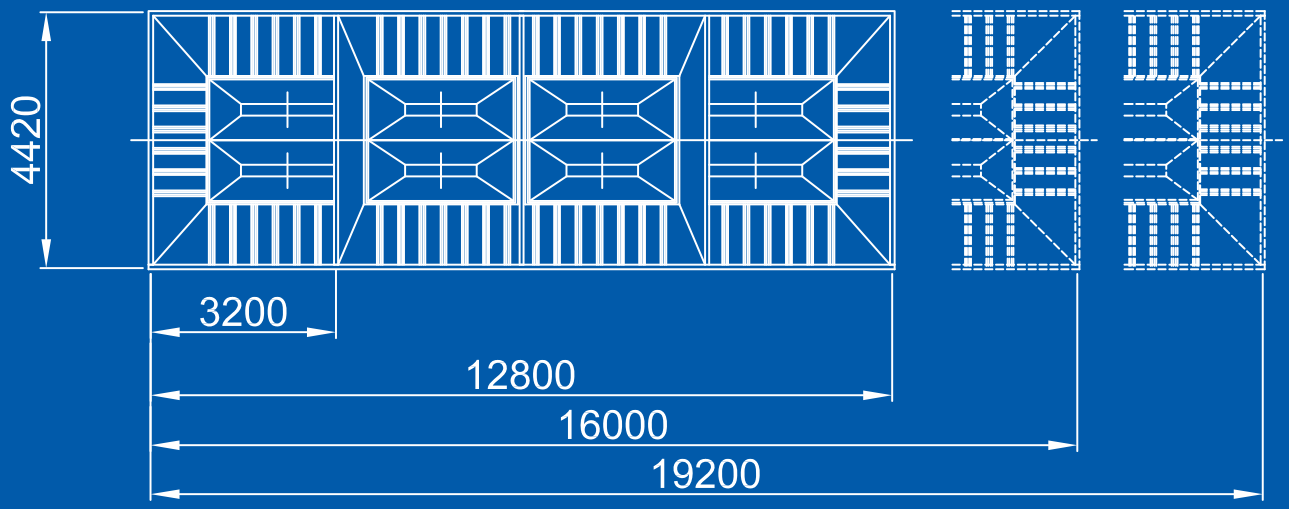

VUE EN PLAN
TOP VIEW

Le groupe de dosages de la série Max est une version plus grande de série VE, adaptée au stockage de 4, 5 ou 6 types d'agrégats, avec une largeur de charge de 3200 mm. Ce type de produit offre un stockage élevé combiné avec des épaisseurs plus élevées dans les zones de forte usure.
Le dosage s'effectue via un double casque et la trémie de pesée peut être personnalisée en fonction du groupe de malaxage. Les unités de dosage Euromecc peuvent être personnalisées avec des bardages en simple ou double peau, des structures de support en acier pour remplacer les piliers de support, des passerelles d'inspection périmétriques, des sondes de mesure d'humidité et bien plus encore.

The batching unit MAX series represents an upgraded version of the VE Series, suitable to store 4, 5 or 6 kind of aggregate, with a loading width of 3.200 mm. This type of product offers high-storage combined with increased thicknesses in the areas subject to wear.
The dosing is done through double gates discharge, while the weighing belt can be customised according to the mixing unit.
The Euromecc batching unit can be customised with single skin or insulated cladding, steel support structure to replace the concrete pillars, perimeter inspection walkways, moisture probes and much more.

BATCHING UNIT MAX SERIES



TECHNICAL DATA - CARATTERISTICHE TECNICHE	SI UNITS	4 MAX	5 MAX	6 MAX	US UNITS	4 MAX	5 MAX	6 MAX
Aggregate storage bins - Compartiments agrégats	n.	4	5	6	n.	4	5	6
Aggregate storage - Stockage agrégats	m^3	175 / 215	220 / 255	260 / 315	yd^3	227/280	286/330	340/410
Bins loading width - Largeur des trémies au chargement	mm	3200	3200	3200	inch	126	126	126
Loading height - Hauteur du chargement	mm	6200	6200	6200	inch	245	245	245
Discharge gates - Casques	n.	8	10	12	n.	8	10	12
Aggregate weighing system - Bascule Agrégats	kg	15000	25000	25000	lb	33000	55000	55000
Extractor belt width - Largeur du tapis peseur	mm	800	800	800	inch	31,5	31,5	31,5
Extractor belt capacity - Débit du tapis peseur	m^3/h	180	180	180	yd^3/h	234	234	234
Air compressor - Compresseur d'air	l	500	500	500	l	500	500	500

Available with / Disponible avec	***60 m3/h WET***	***80 m3/h WET***	***100 m3/h WET***	***120 m3/h WET***	***160 m3/h WET***	***150 m3/h continuous***	***300 m3/h continuous***	***80 m3/h DRY***	***100 m3/h DRY***
	-	•	•	•	•	-	-	•	•

GROUPE DE DOSAGE SERIE DP & DP2T

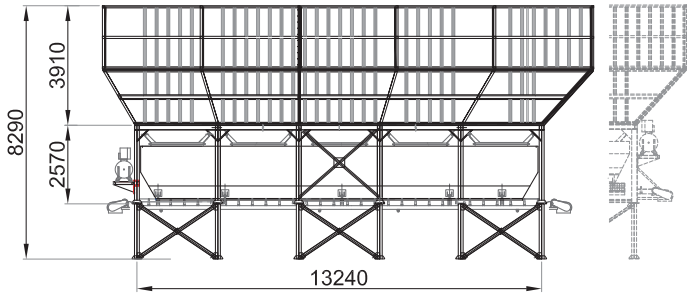

VUE LATERALE MAX DP
SIDE VIEW MAX DP

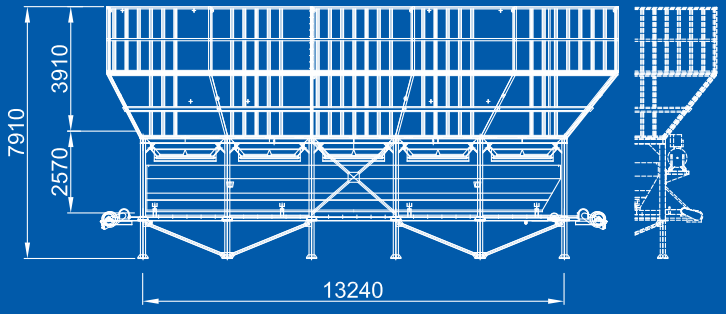

VUE LATERALE MAX DP2T
SIDE VIEW MAX DP2T

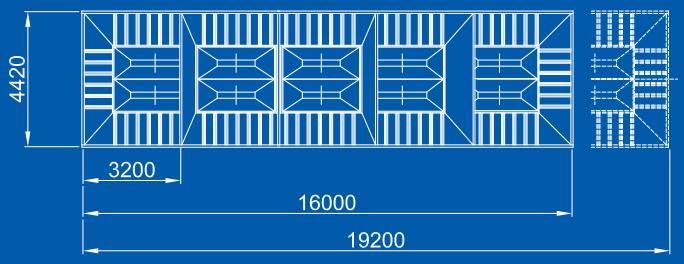

VUE EN PLAN MAX DP
TOP VIEW MAX DP

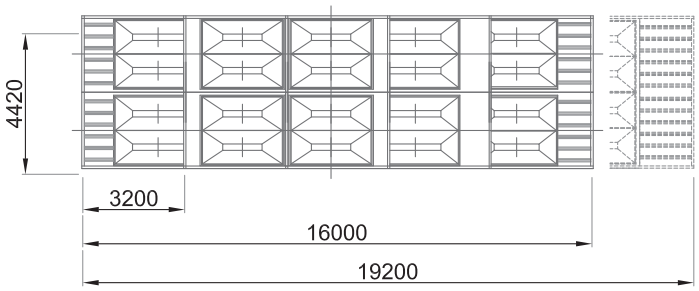

VUE EN PLAN MAX DP2T
TOP VIEW MAXDPT

Les groupes de dosage Série DP et DP2T sont une évolution de la série MAX. Les caractéristiques de base restent les mêmes, avec la possibilité d'avoir deux lignes de dosage indépendantes, pour alimenter deux postes d'alimentation en totale autonomie. Ce type de produit offre un stockage élevé combiné avec des épaisseurs augmentées dans les zones de forte usure.
Le dosage s'effectue via un double casque et la trémie de pesée peut être personnalisée en fonction du groupe de malaxage.
Les unités de dosage Euromecc peuvent être personnalisées avec des bardages en simple ou double peau, des structures de support en acier pour remplacer les piliers de support, des passerelles d'inspection périmétriques, des sondes de mesure d'humidité et bien plus encore.

The batching units DP and DP2T series are an evolution of the MAX series. The base features are the same, with the possibility of having two independent dosing lines, able to autonomously feed two loading bays. This type of product offers high-storage combined with increased thicknesses in the areas subject to wear.
The dosing is done through double gates discharge, while the weighing belt can be customised according to the mixing unit.
The Euromecc batching unit can be customised with single skin or insulated cladding, steel support structure to replace the concrete pillars, perimeter inspection walkways, moisture probes and much more.

BATCHING UNIT DP & DP2T SERIES



TECHNICAL DATA - CARACTERISTIQUES TECHNIQUES	SI UNITS	5MAX DP	5MAX DP2T	6MAX DP	6MAX DP2T	US UNITS	5MAX DP	5MAX DP2T	6MAX DP	6MAX DP2T
Aggregate storage bins - Compartiments agrégats	n.	5	5	6	6	n.	5	5	6	6
Aggregate storage -Stockage agrégats	m^3	220 / 255	300 / 350	260 / 315	360 / 425	yd^3	286/331	390/455	338/410	468/552,5
Bins loading width - Largeur des trémies au charg.t	mm	3200	3200	3200	3200	inch	126	126	126	126
Loading height - Hauteur du chargement	mm	6200	6200	6200	6200	inch	244	244	244	244
Discharge gates - Casques	n.	10	20	12	24	n.	10	20	12	24
Aggregate weighing system - Bascule Agrégats	kg	2x 25000	2x 25000	2x 25000	2x 25000	lb	2x55000	2x55000	2x55000	2x55000
Extractor belt width - Largeur des tapis peseurs	mm	2x 650 : 800	2x 800 : 1000	2x 650 : 800	2x 800 : 1000	inch	2x 25 : 31	2x 31 : 40	2x 25 : 31	2x 31 : 40
Extractor belt capacity - Débit des tapis peseurs	m^3/h	180 : 260	180 : 450	180 : 260	180 : 450	yd^3/h	234 : 338	234 : 585	234 : 338	234 : 585
Air compressor - Compresseur d'air	l	500	500	500	500	l	500	500	500	500

Available with / Disponible avec	***60 m3/h WET***	***80 m3/h WET***	***100 m3/h WET***	***120 m3/h WET***	***160 m3/h WET***	***150 m3/h continuous***	***300 m3/h continuous***	***80 m3/h DRY***	***100 m3/h DRY***
	•	•	•	•	•	-	-	•	•

GROUPE DE DOSAGE SERIE MIX-C

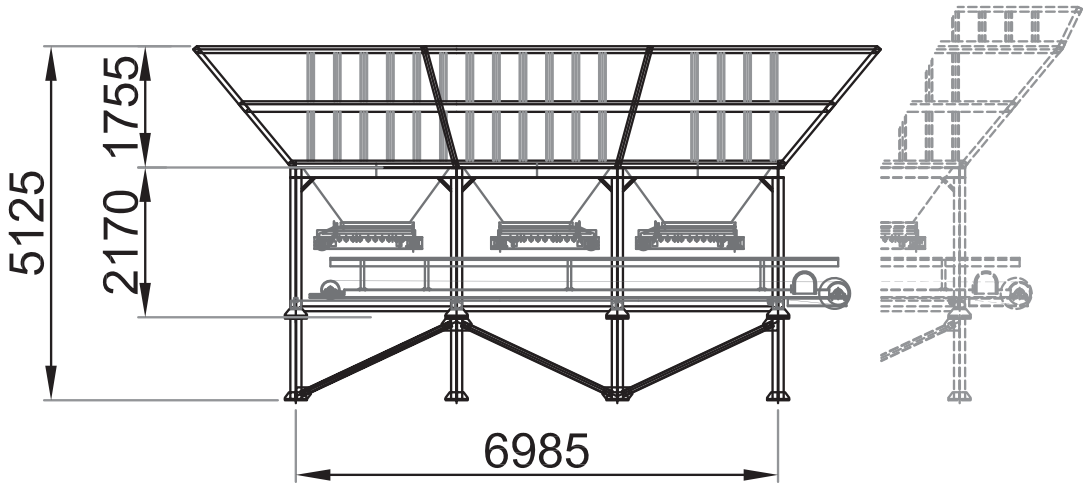

VUE LATERALE
SIDE VIEW

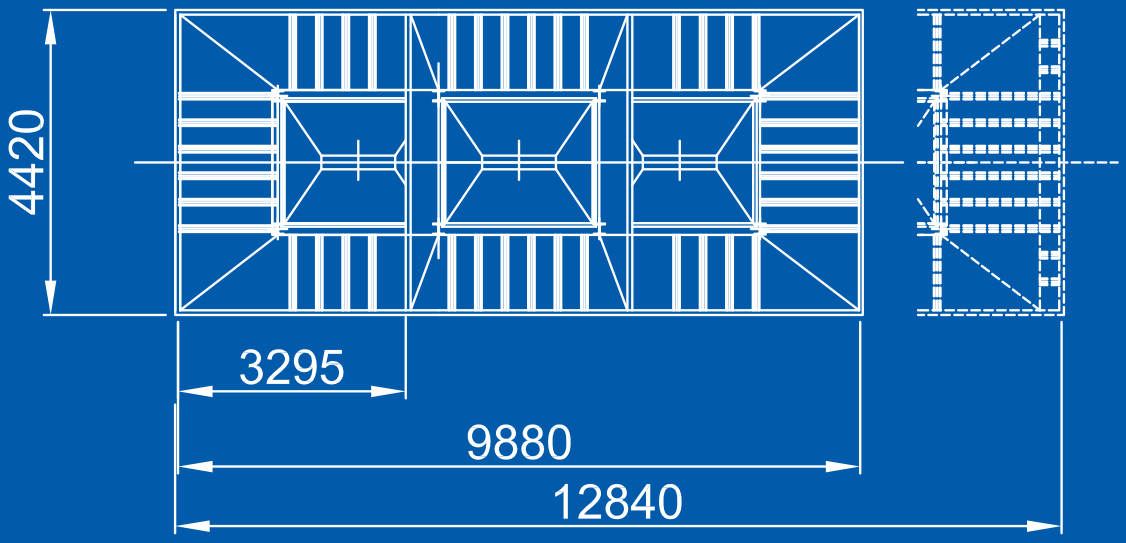

VUE EN PLAN
TOP VIEW

Le groupe de dosage de la série MIX-C est le seul de la série conçue pour le dosage en continue. Il est disponible en 3 ou 4 compartiments avec une largeur de charge de 3200 mm et un système d'extraction par des tapis volumétriques.
La gamme d'accessoires pour ce produit est légèrement différente et comprend des systèmes de contrôle de la rotation des tapis, des ponts de pesage pour les tapis extracteurs et outre les bardages en simple ou double peau, des structures de support en acier pour remplacer les piliers de support.

The batching unit MIX-C is the only one in the range designed for continuous batching. It is available in 3 or 4 bins, with a loading width of 3.200 mm, and an extraction system with volumetric dosing belts.
The optional range for this model is slightly different, as it includes rotation control systems, weighing rollers for belts and much more together with single skin or insulated cladding and steel support structure to replace the concrete pillars.

BATCHING UNIT MIX-C SERIES

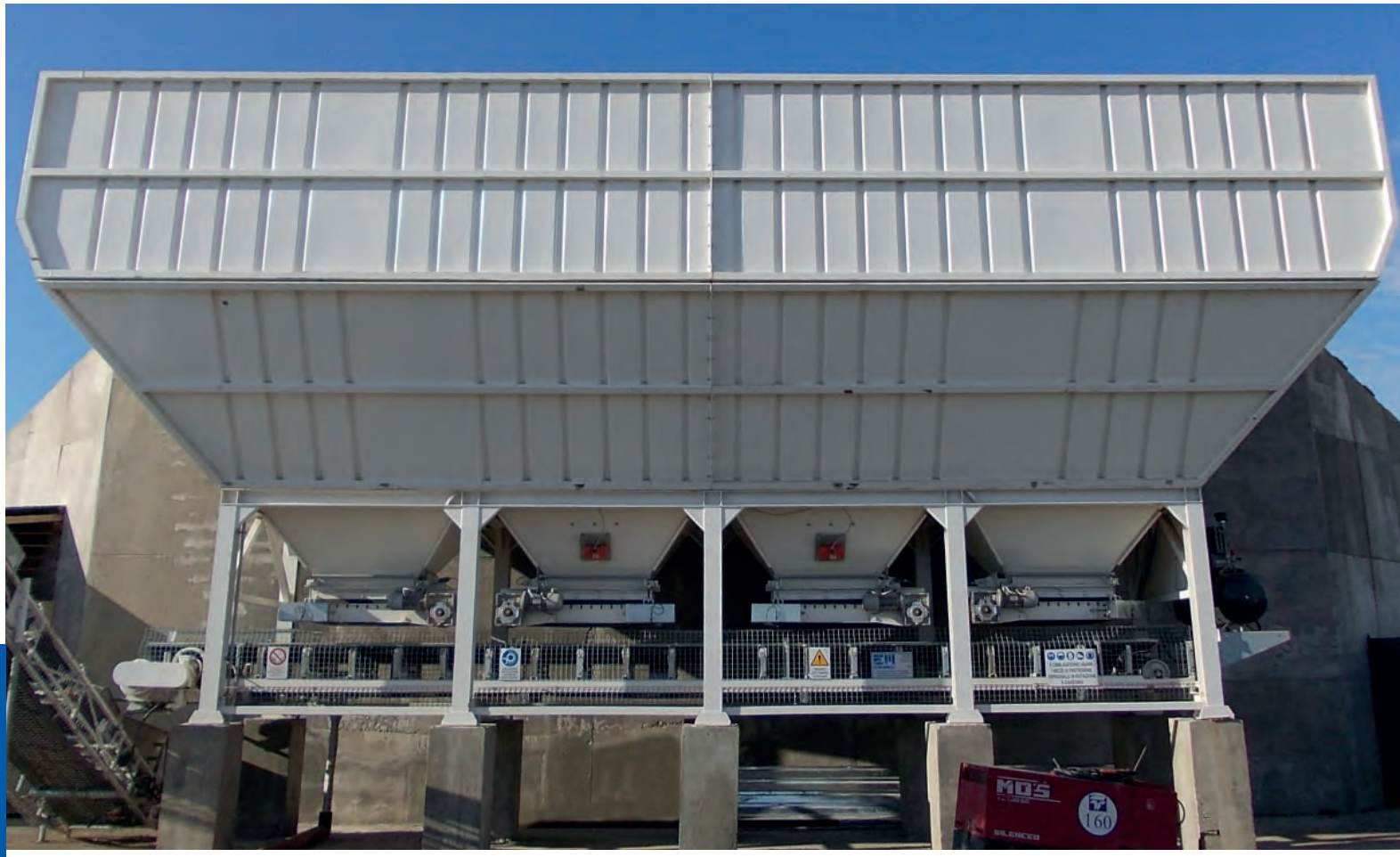

TECHNICAL DATA - CARACTERISTIQUES TECHNIQUES	SI UNITS	Basic	Top	US UNITS	Basic	Top
Aggregate storage bins - Compartiments agrégats	n.	3	4	n.	3	4
Aggregate storage - Stockage agrégats	m^3	50 - 65	65 - 95	yd^3	65 - 85	85 - 124
Aggregate storage extra - Stockage agrégats extra	m^3	65 - 80	125 - 180	yd^3	85 - 104	163 - 235
Bins loading width - Largeur des trémies au chargement	mm	3200	3200	inch	126	126
Loading height - Hauteur du chargement	mm	5120	5120	inch	201	201
Discharge gates - Tapis doseurs	n.	3	4	n.	3	4
Aggregate weighing system - Capacité par tapis	m3/h / ea.	20 : 100	20 : 100	yd^3/h / ea.	26 : 130	26 : 130
Extractor belt width - Largeur du tapis extracteur	mm	800	800	inch	31	31
Extractor belt capacity - Débit du tapis extracteur	m3/h	180 : 300	180 : 300	yd^3/h	234 : 390	234 : 390
Air compressor - Compresseur d'air	l	270	270	l	270	270

Available with / Disponible avec	***60 m3/h WET***	***80 m3/h WET***	***100 m3/h WET***	***120 m3/h WET***	***160 m3/h WET***	***150 m3/h continuous***	***300 m3/h continuous***	***80 m3/h DRY***	***100 m3/h DRY***
	-	-	-	-	-	•	•	-	-

ACCESSOIRES



Automate géré par ordinateur .
PC-based automation system.



Automate avec technologie tactile.
Automation system including touch technology.



Sondes pour mesurer l'humidité dans le malaxeur.
Concrete moisture probes installed in the mixer.

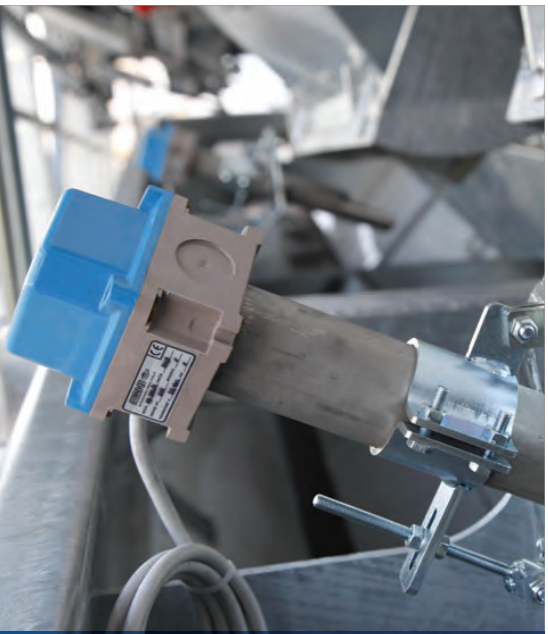

Sonde d'humidité sable à microonde ou résistive.
Microwave or resistive aggregates moisture probes.



Armoire électrique pour la modalité maintenance.
Control panel for maintenance mode.



Système de chargement agrégat mobile.
Mobile aggregate loading system.



Système de lavage malaxeur à haute pression
avec buses rétractables.
High-pressure wash-out unit with retractable head.



Système de dosage adjuvants.
Chemical admixtures dosing devices.



Bardage en simple peau ou double peau .
Single skin or insulated cladding.

ACCESSORIES



Structure de support en acier.
Steel support structure.



Système d'ensilage agrégat avec sauterelle.
Radial conveyor belt to load aggregate.



Tapis de dosage agrégats.
Aggregate dosing belts.



Revêtement anti usure en Hardox.
Hardox wearproof liner.

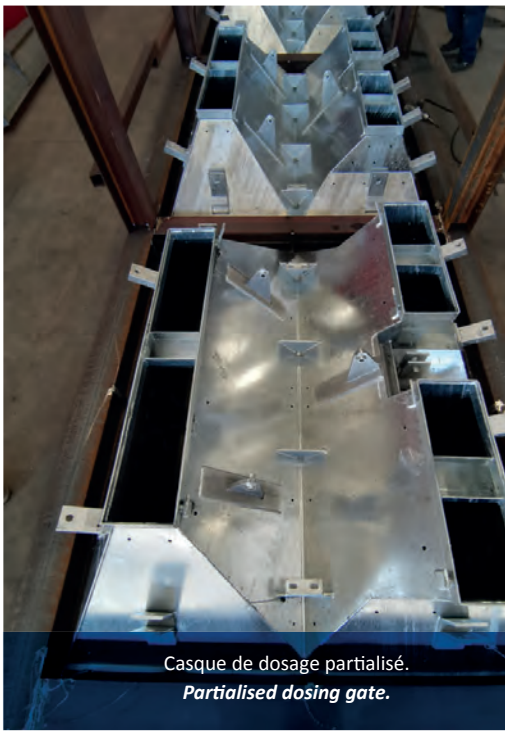

Casque de dosage partialisé.
Partialised dosing gate.



Passerelle périmetrale d'inspection.
Perimeter inspection walkway.



Système de chauffage des agrégats.
Aggreagate heating system.



Trémie de dosage de la glace.
Ice dosing hopper.

TECHNOLOGIES DE MALAXAGE - *MIXING TECHNOLOGIES*

MALAXEUR À DOUBLE ARBRE HORIZONTAL MEB

MEB HORIZONTAL TWIN SHAFT MIXER

Le malaxeur à double arbre horizontal MEB permet de pré-mélanger les composants dosés en obtenant un béton de haute qualité ; normalement utilisé pour la production de béton prêt à l'emploi.

The Twin Shaft Mixer MEB allows premixing of batched components obtaining high quality of concrete, usually used for ready mix production.

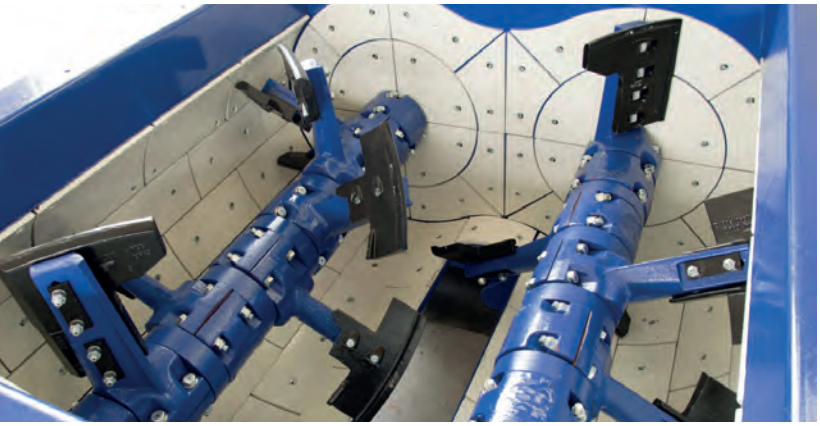



MIXER MODEL	SI UNITS	MEB 1500	MEB 2250	MEB 2500	MEB 3000	MEB 3750	MEB 4500	MEB 5000	MEB 6000	MEB 7500	MEB 9000	MEB 12000
Mixer volume Capacité volumétrique cuve	l	1500	2250	2500	3000	3750	4500	5000	6000	7500	9000	12000
Fresh concrete production Rendu par cycle béton frais	l	1200	1600	2000	2400	3000	3600	4000	4800	6000	7200	9600
Vibrated concrete capacity Rendu par cycle béton vibré	l	1000	1500	1670	2000	2500	3000	3350	4000	5000	6000	8000
Mixer motor power Puissance moteurs de malaxage	kW	2x18	2x22	2x30	2x37	2x45	2x55	2x75	2x75	2x90	4x55	4x75
Mixing blades Bras de malaxage	n.	14	16	16	14	14	18	18	24	24	32	40

MALAXEUR PLANÉTAIRE MEP
MEP PLANETARY MIXER

Les malaxeurs planétaires MEP sont dotés de cuve cylindrique avec une superficie parfaitement régulière et un système de malaxage planétaire à deux étoiles à contre-courant, utilisés pour l'industrie de la préfabrication.

MEP planetary mixers are provided with cylindrical tank with perfectly regular surfaces and mixing system with a counter double star planetary, used for precast concrete industry.



MIXER MODEL	SI UNITS	MEP 750/500	MEP 1125/750	MEP 1500/1000	MEP 2250/1500	MEP 3000/2000	MEP 3750/2500	MEP 4400/3000
Mixer volume - Capacité volumétrique cuve	l	750	1125	1500	2250	3000	3750	4400
Fresh concrete production Rendu par cycle béton frais	l	600	900	1200	1800	2400	3000	3750
Vibrated concrete capacity Rendu par cycle béton vibré	l	500	750	1000	1500	2000	2500	3000
Mixer motor power Puissance moteurs de malaxage	kW	1x18,5	1x30	2x22,5	2x30	3x30	4x30	3x45
Hydraulic system power Puissance moteur du groupe hydraulique	kW	2,2	2,2	2,2	2,2	5,5	5,5	5,5
Skip motor power - Puissance moteur skip	kW	1x9,2	1x11	1x15	1x18,5	1x30	1x37	2x22
Mixing blades - Bras de malaxage	n.	1	1	2	2	3	3	4
Empty weight (w/o skip) - Poids à vide (sans skip)	kg	3500	4100	6600	7600	10300	10500	17500
Empty weight (with skip) - Poids à vide (avec skip)	kg	4500	5500	6700	10200	13500	13700	22000

MALAXEUR EN CONTINU MEC
MEC CONTINUOUS MIXER

Les malaxeurs en continu à régime forcé MEC représentent une solution puissante et fiable pour les processus de malaxage en continu, ils sont particulièrement indiqués pour la production de grave ciment et de conglomérats de ciment en réutilisant des agrégats recyclés.

MEC continuous mixers are a powerful and reliable solution for continuous mixing processes, they are in fact suitable for rolled compacted concrete and cementitious conglomerates with the reuse of recycled aggregates.

MIXER MODEL	SI UNITS	US UNITS	MEC 150		MEC 300	
Output - Capacité	m^3/h	yd^3/h	150	196	300	392
Mixing pads Pales de malaxage	n.	n.	40	40	46	46
Mixing rpm Vitesse de rotation	RPM	RPM	70	70	46	46
Max aggregate size Dimension max des agrégats	mm	in	35	1.37	35	1.37
Operating frequency Tension de service	Hz	Hz	50	60	50	60
Mixing motors power Puissance moteurs de malaxage	kW	hp	22	29	2x22	2x29



MALAXEUR MEB DYNAMIC
MEB DYNAMIC

Le malaxeur Dynamic de Euromecc est une revisitation du malaxeur à double arbre MEB pour la production par gachée. Grâce aux minutieuses modifications apportées aux arbres, aux bras et aux pales de malaxage, Euromecc a réussi à satisfaire, de manière « dynamique », les deux modes de production « gachée » et « Continu ». La cuve de malaxage a été allongée et le fond est doté de deux portes de déchargement à commande hydraulique.

Euromecc Dynamic mixer arises from the revision of twin shaft mixer "MEB" for single cycle production. Through accurate modifications applied to shafts, axles and mixing blades, we achieved to satisfy, in a "dynamic" manner, both "batch" and "continuous" production modalities. The mixing bin was substantially extended and on the bottom we made two openings fitted with exhaust hatches that can be opened oleodinamically.



Caractéristiques techniques *Technical features*	SI UNITS	US UNITS	MEB DYNAMIC	
Dry filling capacity Capacité volumétrique cuve	l	l	4200	4200
Fresh concrete output per cycle Rendu par cycle béton frais	m^3	yd^3	3,35	4,4
Vibrated concrete output per cycle Rendu par cycle béton vibré	m^3	yd^3	2,8	3,7
Mixing motors power Puissance moteurs de malaxage	kw	HP	2x55	2x74
Hydraulic power pack motor Puissance moteur du groupe hydraulique	kw	HP	2,2	3
Cement Mixture production Production en continu	m^3/h	yd^3/h	300	390
Mixing arms - Bras de malaxage	n	n	20	20
Net empty weight - Poids à vide	kg	Lb	8100	17.860
Maximum aggregate size Dimension max des agrégats	mm	inch	50	2

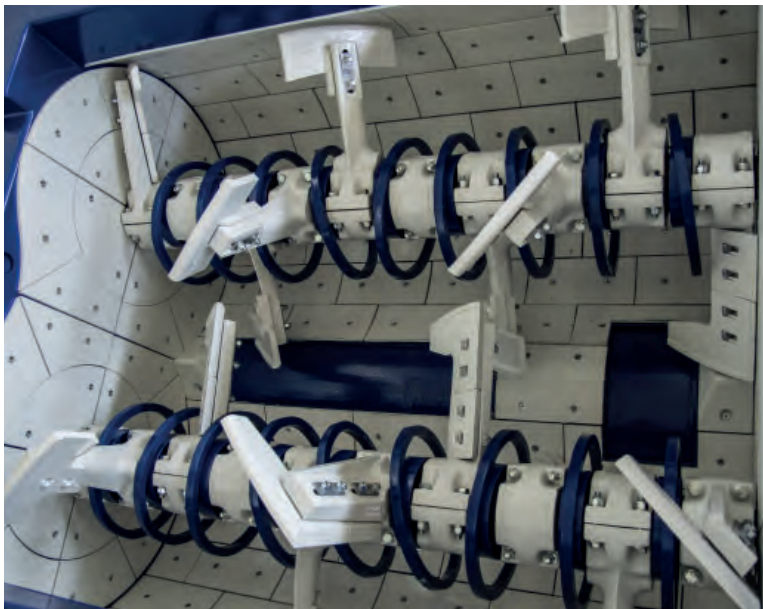

RECYCLAGE DU BÉTON
CONCRETE RECYCLING SYSTEM

Les systèmes Euro-eco et Euro-wash visent à traiter le béton résiduel contenu dans les camions malaxeurs et dans les pompes à béton à la fin du cycle de travail, ce qui permet de réutiliser les granulats et l'eau récupérés dans un nouveau cycle de production.

Euro-eco and Euro-wash systems treat the residual concrete on the inside of truckmixers and concrete pumps at the end of working cycle, allowing to reinsert recovered aggregates and water in a new production cycle.



TECHNICAL DATA - CARACTÉRISTIQUES TECHNIQUES	SI UNITS	US UNITS	EURO-ECO		EURO-WASH 10		EURO-WASH 25		EURO-WASH MOBILE	
Aggregates' transport method - Système de transport agrégats	-		cilindrical dividing screw - vis de séparation cylindrique		conical dividing screw - vis de séparation conique					
Concrete recycling capacity - Capacité d'élimination du béton	m^3/h	yd^3/h	20	26	11	14.4	25	32.7	11	14.4
Above ground steel / underground concrete storage tank for recycled water - Réservoir de stockage hors sol en acier / réservoir enterré en béton pour l'eau recyclée	m^3	yd^3	30-50	39-65	30-50	36-65	30-50	39-65	30	39
	m^3	yd^3	60-110	78-144	60	78	60-110	78-144		
Recycled water agitator - Agitateur pour l'eau recyclée	n.		1-2		1		1-2		1	
Water feeding column and related submersible pump for wastewater loading into truck mixer - Canne de lavage pour l'eau et pompe submergée pour le chargement de l'eau sale dans la bétonnière	n.		1-2		1		2		1	
Maximum number of vehicles simultaneously washing Nombre maximal de véhicules à laver simultanément	n.		1-2		1-2		2-4		1	
Operating voltage - Tension de service	V	V	400	460	400	460	400	460	400	460
Operating frequency - Fréquence de service	Hz	Hz	50/60	50/60	50/60	50/60	50/60	50/60	50/60	50/60
Absorbed electrical power - Puissance électrique absorbée	kW	hp	20	27	20	27	20	27	18	24
Installed electrical power - Puissance électrique installée	kW	hp	25	34	25	34	25	34	20	27



Euro-eco simple / *single Euro-eco*



Euro-eco double / *double Euro-eco*



Euro-wash 25



Réservoirs hors sol / *Tanks above ground*



Réservoirs enterrés/ *Concrete in-ground tanks*

EUROMECC



Catania, Italy: pre-cast factory for HS railway elements



Pleven, Bulgaria: Readymix



Larvik, Norway: Readymix



Region Sjælland, Denmark: Storstrøm bridge project



Burmarrad, Malta: Readymix project



Catania, Italy: Storage tanks for waste treatment



Plymouth, UK: Import cement terminal



Trento, Italy: Tower plant for pre-cast and readymix



Cagliari, Italy: Coal handling system



Paris, France: Cement distribution hub



Tórshavn, Faroe Islands: Cement import terminal



Bergamo, Italy: Pre-cast factory



Amsterdam, Netherlands: Readymix for port expansion



Lübeck, Germany: Import cement terminal



Milan, Italy: Readymix and Cement Mixture for Highways



Foggia, Italy: Waste treatment plant



EUROMECC S.r.l.
SS 192 Km 79
Casella Postale, 163
95045
Misterbianco (CT) Italia
Cod. Fiscale e P.IVA:
02671040877
Tel. +39 095 7130011
Fax +39 095 7130115
www.euromecc.com
sales@euromecc.com



Centrales à béton
Préfabrication
Grave ciment et BCR
Silos et terminaux portuaires pour le stockage de matériaux pulvérulents
Systèmes de traitement du béton
Systèmes d'inertage
Filtres dépoussiéreurs
Élévateurs à godets
Tapis transporteurs
Malaxeurs

Projets Clés en main

Batching plants
Plants for the precast industry
Plants for the cement mixture and RCC production
Silos & Marine terminals for bulk material storage
Concrete recycling systems
Waste inertisation systems
Dust filters
Bucket elevators
Conveyor belts
Mixers

Turnkey projects

Euromecc S.r.l. se réserve le droit de modifier les données fournies sans préavis lorsqu'il existe des raisons justifiées. Les données et les mesures ne sont donc pas contraignantes. Les illustrations peuvent inclure des accessoires et, par conséquent, elles peuvent différer des versions standard de nos installations.

Euromecc S.r.l. reserves the right to change the information contained herein without prior notice where it is considered justified. The data and dimensions are therefore not to be considered as binding. The illustrations may include accessories and therefore they could be slightly different from the standard versions of the equipment.